ＹＨ晾衣杆

这是一款看起来简洁大方的浴室用晾衣杆。
这是一款洋溢着清洁感的浴室内用晾衣杆。

表面処理／色調 ：<管>＃４００抛光、<本体部>灰白色
承　　重 ：１０ｋｇ

组装后状态

本体

管
（带盖）

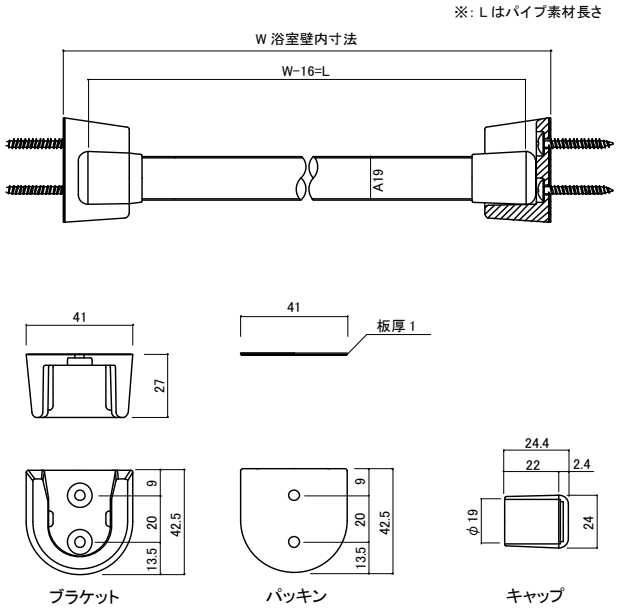

ランドリーパイプセット

品名	入数
パイプ	１本
ブラケットセット	１セット

ブラケットセット

品名	入数
ブラケット	２個
パッキン	２枚
取り付けビス （４×３０トラスタッピンねじ）	４本

注：请把晾衣杆固定在强度好的墙壁。

品名	W 浴室壁内寸法 （mm）	L パイプ素材長さ （mm）	品番	定価
ＹＨランドリーパイプセット	１６００	１５８４	**６１０−６２７**	¥1, 300
ＹＨランドリーパイプセット	１７５０	１７３４	**６１０−６２８**	¥1, 420
ブラケットセット	−	−	**６１０−６２９**	¥250