KURIKI HARDWARE

LEVER HANDLES AND BUILDER'S HARDWARE CATALOG

建築金物カタログ

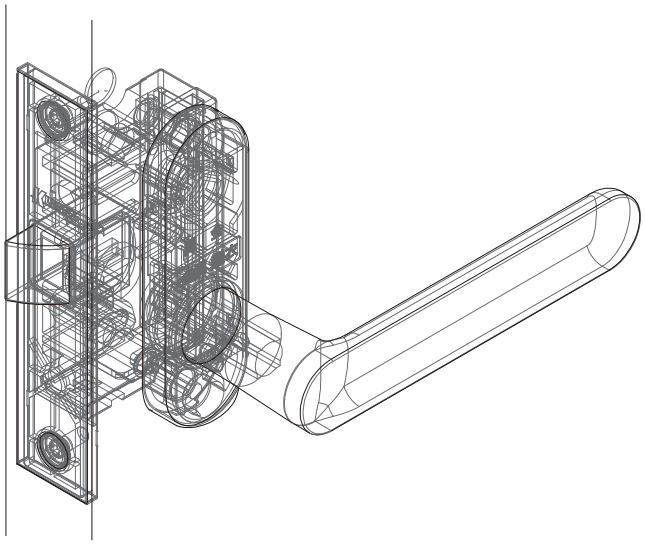

株式会社 久力製作所

会社概要

創立	１９４８年（昭和２３年）４月
設立	１９７０年（昭和４５年）１１月
商号	株式会社 久力製作所
代表取締役	久力 章喜
本社工場所在地	【住所】〒３１１－１７２４ 茨城県行方市小貫１６８１ 【工場敷地】敷地：13,200㎡　工場棟：2,150㎡　事務所棟：180㎡ 【交通】ＪＲ常磐線 水戸駅乗換え、大洗鹿島線 新鉾田駅下車　タクシー１０分 ＪＲ常磐線 土浦駅下車　タクシー３０分 【ＴＥＬ】０２９１－３５－２６３６ 【ＦＡＸ】０２９１－３５－２６８３
支店所在地	[東京支店] 【住所】〒１３０－００１３ 東京都墨田区錦糸４－６－９ 小川ビル2F 【交通】ＪＲ総武線 錦糸町駅下車　徒歩３分 【ＴＥＬ】０３－５６０８－２０２５ 【ＦＡＸ】０３－５６０８－２０２６
海外工場	【商号】天津久力家居用品有限公司 【住所】第一工場　中国天津市天津西青高端金属制品工業区盛达一支路40号 第二・三工場　中国天津市西青開発区王隠庄津華運程五金工場内 第四工場　中国天津市西青開発区汪荘工業園区内
貿易会社	【商号】天津久力輝家居用品貿易有限公司 【住所】天津市河西区解放南路与浯水道交口
主要製品	レバーハンドル錠　金属レバーハンドル錠・樹脂レバーハンドル錠 金属レバーハンドル・樹脂レバーハンドル ドア金物　ドアクローザー・マグネット戸当たり・ピボットヒンジ 丁番・戸当たり・ドアガラリ・フランス落とし・ 明かり表示レンズ 引戸金物　ソフトクローザー・吊車・吊車レール・ガイドピン 戸車・戸車用レール・アウトセット引戸金物 アウトセット用ストライク・マグネットキャッチャ 穴隠し兼用戸当たりキャップ 鎌錠・ユニバーサルデザイン鎌錠・大型取手・バーハンドル 大型バー引手・樹脂引手・金属引手 浴室アクセサリー　プッシュプル錠・ペーパーホルダー（紙巻器）・タオル掛け タオル棚・収納棚・フック・ランドリーパイプ チャイルドロック・テンパードアハンドル 収納金物・手摺　ツマミ・取手・ハンガーレール・ハンガーパイプ 立ち上がり補助手摺・歩行補助手摺・手摺ジョイント
ホームページ	http://www.kuriki-ss.co.jp/
お問合せ	本社　営業課　【ＴＥＬ】０２９１－３５－２６３６ 【ＦＡＸ】０２９１－３５－２６８３ 【ｅ-mail】eigyou@kuriki-ss.co.jp

目次　Index

レバーハンドル錠　Lever Handles

コンセプト・錠の機能・・・

アイコンガイド

カタログ内のアイコンは下の内容をシンボル化したもので、製品の特長を示しています。

角型

フロントの形状角型

ケースやストライクのフロント形状が角型を示します。

丸型

フロントの形状丸型

ケースやストライクのフロント形状丸型を示します。

耐荷重 294N

耐荷重

製品の耐えられる荷重を示します。

対応扉厚 28~36mm

対応扉厚

製品の対応する扉の厚みを示します。

ドライバー

＋ドライバー

＋ドライバーで取り付けることの出来る製品を示します。

道具不要

工具不要

工具不要で取り付けることの出来る製品を示します。

浴室可

浴室可

浴室でも使用出来る製品を示します。

掘込必要

掘込必要

ドアや枠、壁などに掘り込みを必要とする製品を示します。

接着剤必要

接着剤必要

接着剤の併用が必要な製品を示します。

受注生産

受注生産

受注生産品を示します。

グッドデザイン賞受賞品

通商産業省選定グッドデザイン賞受賞製品を示します。

レバーハンドル錠
Lever Handles

コンセプト

・素材、機能、性能、デザイン、コストの５つのカテゴリーからアプローチすることにより
低価格と高性能を実現しました。
・全てのレバーハンドル及びケースは、過酷な耐久試験に合格しています。
・用途に合わせた幅広いデザインを用意しました。

錠の機能

サムターン	間仕切錠	表示錠	鍵付錠

錠の機能	参考図	使用例
1 空錠	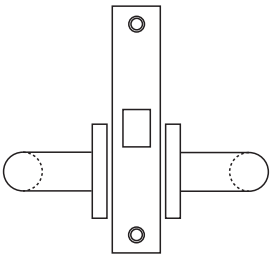	リビング・食堂・子供部屋・納戸などの、施錠の必要がない場所に使用します。
2 間仕切錠	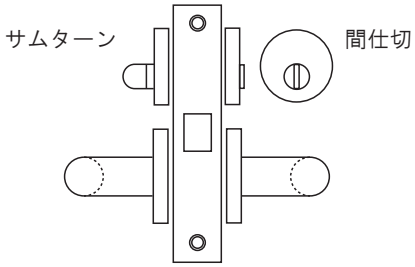	寝室や浴室などの、室内側より施錠が必要な場所に使用します。 非常時には室外側からコイン等で解錠することができます。
3 表示錠	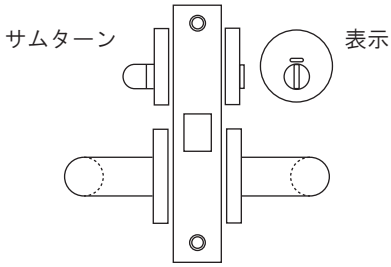	トイレや洗面所などの、表示付施錠が必要な場所に使用します。 非常時には室外側からコイン等で解錠することができます。
5 鍵付錠 （受注生産）	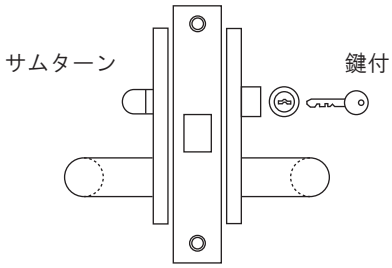	同居の建物におけるプライベートルームなど、室内側より施錠が必要で、且つ外出時にも施錠が必要な場合に使用します。

ケースの種類

ＦＬ（バックセット５１）

低価格なスチール製ケースロックタイプ

材　質：＜本体＞スチール
　　＜フロント＞ステンレス
仕上げ：＜本体＞クロメート
　　＜フロント＞ヘアライン
フロント形状：角型・丸型

角型　丸型

ＦＴ（バックセット５１）

扉の切欠加工が容易なチューブラタイプ

材　質：＜本体＞亜鉛ダイカスト
　　＜フロント＞ステンレス
仕上げ：＜本体＞クロメート
　　＜フロント＞ヘアライン
フロント形状：角型・丸型

角型　丸型

ＦＲ（バックセット５１）

低価格なスチール製ケースロックタイプ

材　質：＜本体＞スチール
　　＜フロント＞ステンレス
仕上げ：＜本体＞クロメート
　　＜フロント＞ヘアライン
フロント形状：角型・丸型

角型　丸型

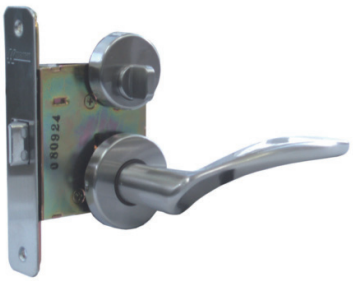

ＦＵ（バックセット３２、５１）

耐久性に優れたオールステンレス製ケースロックタイプ

材　質：＜本体＞ステンレス
　　＜フロント＞ステンレス
仕上げ：＜本体＞生地
　　＜フロント＞ヘアライン
フロント形状：角型

角型

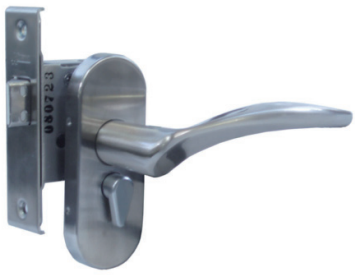

ＫＵ（バックセット３２）

オール樹脂の消音ケースロックタイプ

材　質：＜本体＞合成樹脂
　　＜フロント＞合成樹脂
色　調：＜本体＞ペールホワイト
　　＜フロント＞ペールホワイト
フロント形状：角型

角型

ＬＵ（バックセット３２）

樹脂の消音ケースタイプ

材　質：＜本体＞合成樹脂
　　＜フロント＞ステンレス
色　調：＜本体＞シルバー
　　＜フロント＞シルバー
フロント形状：角型

角型

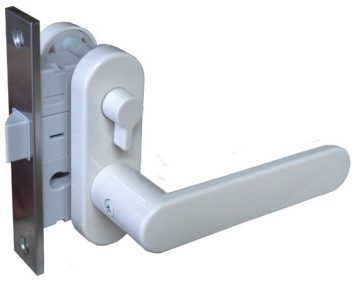

レバーハンドルシリーズ一覧

０１型

０２型

０３型

０４型

０７型

０８型

０９型

１０型

１４型

１５型

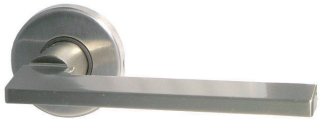

ＡＰ４型（下固定）・ＢＰ４型（横固定）
（樹脂レバーハンドル）

仕上げ一覧

ＳＷ
（サテンシルバー）

ＳＧ 受注生産
（サテンゴールド）

ＡＳ
（アルマイトシルバー）

ＡＧ 受注生産
（アルマイトゴールド）

ＣＲ
（クロームメッキ）

ＰＧ 受注生産
（光沢ゴールド）

ケースに対応する座の種類

	空錠				間仕切錠				表示錠			鍵付錠		
FL (BS51)	金属製				金属製				金属製			金属製		
	1M	1C	1L		2C	2L			3C	3L		5C	5L	
	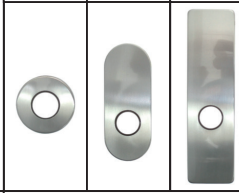													
FT (BS51)	金属製				金属製				金属製					
	1M	1C	1L		2C	2L			3C	3L				
	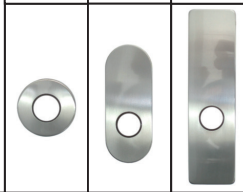													
FR (BS51)	金属製				金属製				金属製					
	1M				2M				3M					
	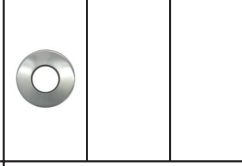				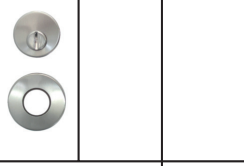				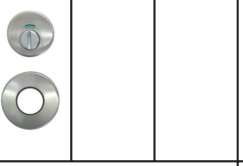					
FU (BS32)	金属製				金属製		樹脂製		金属製					
	1C	1E			2C	2E	2A		3C	3E				
	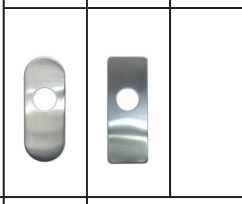								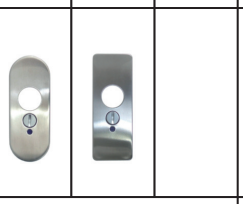					
FU (BS51)	樹脂製	金属製			金属製			樹脂製	金属製					
	1M	1C	1K	1E	2C	2K	2E	2A	3C	3K	3E			
	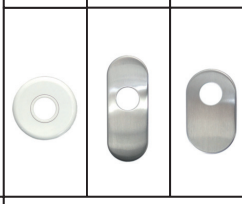				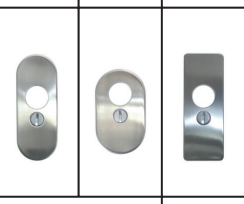									
KU (BS32)	金属製				金属製		樹脂製		金属製					
	1J	1F			2J	2F	2D		3J	3F				
	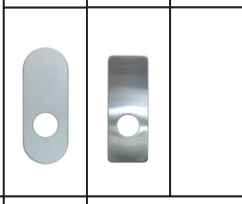				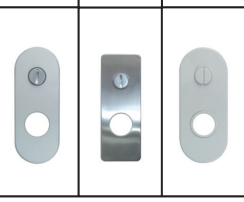				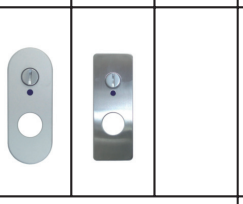					
LU (BS32)	金属製	樹脂製			樹脂製									
	1T	1S			2S									
	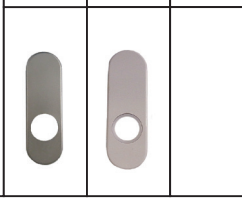				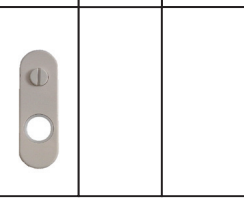									

仕上げは、それぞれ使用するハンドルに合わせた仕様になります。

標準ストライク

掘込必要　⊕ドライバー

標準的な固定式のストライクです。

材　質：ステンレス、スチール

品名：標準ストライク

品 番	仕上げ／色調	定 価
227-010	ヘアライン	¥260

同梱ねじ：3.5×20 皿タッピンねじ 2本

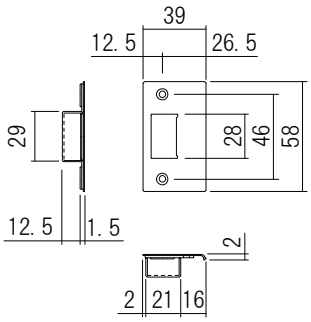

調整ストライク

掘込必要　⊕ドライバー

取付ねじを緩めずに＋ドライバーで簡単に
調整することができます。

材　質：ステンレス、スチール、合成樹脂

仕上げ／色調：バレル研磨

調整範囲：前後方向±2mm

品名：調整ストライク

品 番	仕様	用途	定 価
227-011	F 型	―	¥320
227-012		子扉用	¥360
227-013	P 型	―	¥320
227-014		子扉用	¥360

同梱ねじ：
＜F 型＞ 3.5×20 皿タッピンねじ 2本
＜P 型＞ 3.5×22 皿木ねじ 2本

F 型

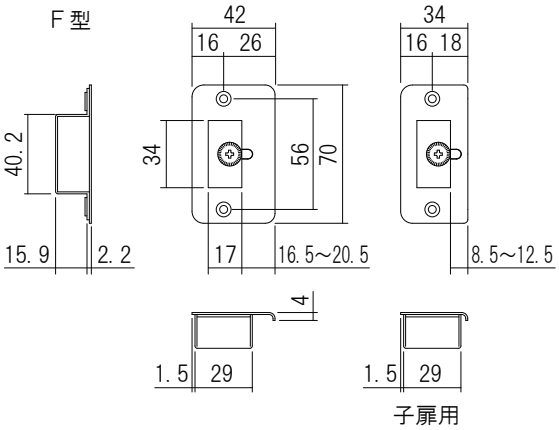

子扉用

P 型

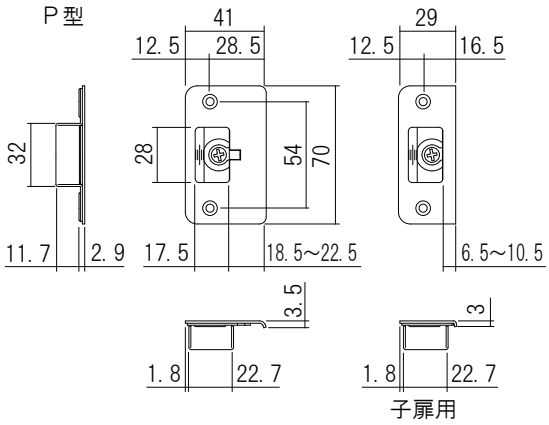

子扉用

商品番号一覧（特注仕様の注文方法は９ページを参照して下さい）

ケースの種類（バックセット）※1	レバーハンドル型式	錠の機能		座の種類		仕上げ			対応扉厚※6	数量
FL（BS51）・金属	01型 ※3	1	空錠	M	金属・樹脂丸座	SW	サテンシルバー	電着塗装	28～33	
	02型			C	金属小判座	SG	サテンゴールド		34～36	
	03型 ※3			L	金属角座	AS	アルマイトシルバー	アルマイト		
	04型 ※3					AG	アルマイトゴールド※5			
	07型	2	間仕切錠	C	金属小判座	CR	クロームメッキ	メッキ		
	08型			L	金属角座	PG	光沢ゴールド※5			
	09型									
	10型	3	表示錠	C	金属小判座					
	14型			L	金属角座					
	15型									
		5	鍵付錠	C	金属小判座					
				L	金属角座					
FT（BS51）・金属（チューブラタイプ）	01型 ※3	1	空錠	M	金属・樹脂丸座	SW	サテンシルバー	電着塗装	28～33	
	02型			C	金属小判座	SG	サテンゴールド		34～36	
	03型 ※3			L	金属角座	AS	アルマイトシルバー	アルマイト		
	04型 ※3					AG	アルマイトゴールド※5			
	07型	2	間仕切錠	C	金属小判座	CR	クロームメッキ	メッキ		
	08型			L	金属角座	PG	光沢ゴールド※5			
	09型									
	10型	3	表示錠	C	金属小判座					
	14型			L	金属角座					
	15型									
FR（BS51）・金属	01型 ※3	1	空錠	M	金属丸座	SW	サテンシルバー	電着塗装	28～33	
	02型					SG	サテンゴールド		34～36	
	03型 ※3	2	間仕切錠	M	金属丸座	AS	アルマイトシルバー	アルマイト		
	04型 ※3					AG	アルマイトゴールド※5			
	07型	3	表示錠	M	金属丸座	CR	クロームメッキ	メッキ		
	08型					PG	光沢ゴールド※5			
	09型									
	10型									
	14型									
	15型									
FU32（BS32）※2・金属	01型 ※3	1	空錠	C	金属小判座	SW	サテンシルバー	電着塗装	25	
	02型			E	金属角座	SG	サテンゴールド		28～33	
	03型 ※3					AS	アルマイトシルバー	アルマイト		
	04型 ※3	2	間仕切錠	C	金属小判座	AG	アルマイトゴールド※5			
	07型			E	金属角座	CR	クロームメッキ	メッキ		
	08型					PG	光沢ゴールド※5			
	09型	3	表示錠	C	金属小判座					
	10型			E	金属角座					
	14型									
	15型									
	AP4型（樹脂・下固定）※4	2	間仕切錠	A	樹脂小判座	WH	ペールホワイト	合成樹脂生地色	25～26	
									28～30	
									32～34	
FU51（BS51）※2・金属	01型 ※3	1	空錠	C	金属小判座	SW	サテンシルバー	電着塗装	25	
	02型			K	金属小判座	SG	サテンゴールド		28～33	
	03型 ※3			E	金属角座	AS	アルマイトシルバー	アルマイト		
	04型 ※3					AG	アルマイトゴールド※5			
	07型	2	間仕切錠	C	金属小判座	CR	クロームメッキ	メッキ		
	08型			K	金属小判座	PG	光沢ゴールド※5			
	09型			E	金属角座					
	10型	3	表示錠	C	金属小判座					
	14型			K	金属小判座					
	15型			E	金属角座					
	AP4型（樹脂・下固定）※4	1	空錠	M	樹脂丸座	WH	ペールホワイト	合成樹脂生地色	25～26	
		2	間仕切錠	A	樹脂小判座				28～30	
									32～34	
KU（BS32）・樹脂	01型 ※3	1	空錠	J	金属小判座	SW	サテンシルバー	電着塗装	25	
	02型			F	金属角座	SG	サテンゴールド		28～33	
	03型 ※3					AS	アルマイトシルバー	アルマイト		
	04型 ※3	2	間仕切錠	J	金属小判座	AG	アルマイトゴールド※5			
	07型			F	金属角座	CR	クロームメッキ	メッキ		
	08型					PG	光沢ゴールド※5			
	09型	3	表示錠	J	金属小判座					
	10型			F	金属角座					
	14型									
	15型									
	AP4型（樹脂・下固定）※4	2	間仕切錠	D	樹脂小判座	W	ホワイト	合成樹脂生地色	25～26	
									28～30	
									32～34	
LU（BS32）・樹脂	04型（横固定）※3	1	空錠	T	金属小判座	AS	アルマイトシルバー	アルマイト	30	
						CR	光沢クローム	メッキ		
	BP4型（樹脂・横固定）※4	1	空錠	S	樹脂小判座	WH	ペールホワイト	合成樹脂生地色	30	
		2	間仕切錠	S	樹脂小判座					

特注仕様の注文方法

商品番号		ハンドル固定位置		フロント幅		フロント形状		ストライク
商品番号は、８ページを参照ください。	＋	標準は下止めです。横止めの場合は記入してください。	＋	標準は２５㎜ 幅です。ＦＵ・ＫＵケースのみ２２㎜ 幅対応可能です。	＋	標準はＦＬ・ＦＴ・ＦＲケースは丸型です。ＦＬ・ＦＴ・ＦＲケースのみ角型・丸型を選択できます。ＦＵ・ＫＵ・ＬＵケースは角型のみの設定です。	＋	標準ストライク以外の場合や、必要のない場合のみ記入して下さい。

ご注文品番例

写真Ａ

写真Ｂ

写真Ｃ

写真Ｄ

写真Ｅ

写真Ｆ

標準仕様 ⟷ 特注仕様

	ケースの種類		レバーハンドル型式		鍵の機能	座の種類		仕上げ	扉厚	数量	ハンドル固定位置	フロント幅	フロント形状	ストライク
写真Ａ 特注	ＦＬ	-	０７	-	２	Ｃ	-	ＰＧ	２８mm	○個	空欄（標準）	標準のみ	角型	Ｆ型
写真Ｂ 特注	ＦＴ	-	０１	-	１	Ｍ	-	ＳＷ	３０mm	○個	空欄（標準）	標準のみ	空欄（標準）	Ｐ型
写真Ｃ 標準	ＦＲ	-	１０	-	３	Ｍ	-	ＣＲ	３５mm	○個	空欄（標準）	標準のみ	角型	空欄（標準）
写真Ｄ 標準	ＦＵ３２	-	０４	-	２	Ｃ	-	ＡＳ	２５mm	○個	空欄（標準）	空欄（標準）	標準のみ	空欄（標準）
写真Ｅ 特注	ＫＵ	-	ＡＰ４	-	２	Ｄ	-	Ｗ	３０mm	○個	下固定	２２mm	標準のみ	なし
写真Ｆ 特注	ＬＵ	-	ＢＰ４	-	２	Ｓ	-	ＷＨ	３０mm	○個	下固定	標準のみ	標準のみ	なし

※１：ケースにより座の形状が異なります。品番指定の際はご注意ください。
※２：ＦＵケースのみバックセット３２と５１の２種類があります。
※３：０１型、０３型、０４型ハンドルのみアルマイト仕上げが可能です。
※４：ＡＰ４型・ＢＰ４型ハンドルはＦＬ、ＦＴ、ＦＲケースに対応していません。
※５：サテンゴールド、アルマイトゴールド、光沢ゴールドは受注生産となります。
※６：８ページに記載の対応扉厚以外をご使用の際は、ＴＥＬ：０２９１－３５－２６３６　営業課までお問い合わせください。
※７：ケースラッチは右勝手が標準です。右から左勝手への組み換えは、各商品の取扱説明書を見ながら組み換えしてください。

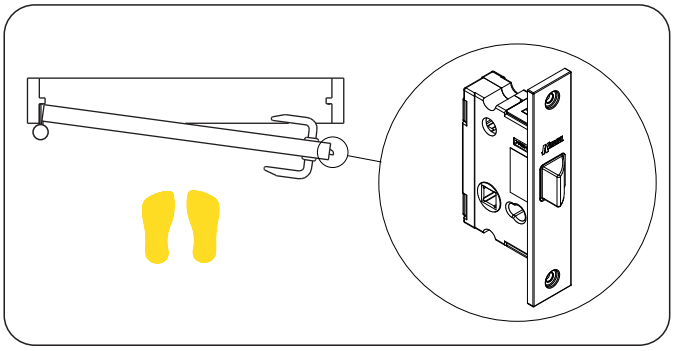
左勝手（Ｌ）の説明

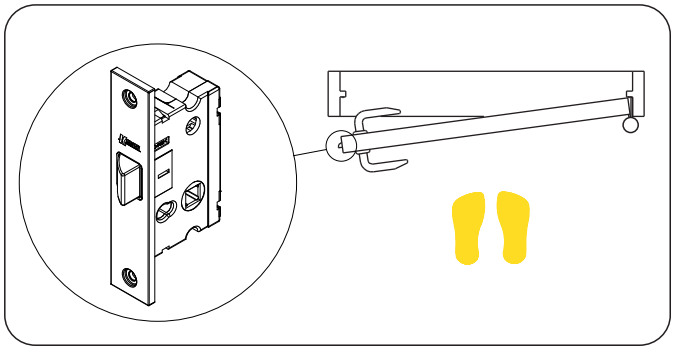
右勝手（Ｒ）の説明

金物の左右勝手について、全国的に統一されたものは特にありません。
弊社では丁番の見える側に立った人が見て、丁番が右側に見えるものを「右勝手」、左側に見えるものを「左勝手」と呼びます。

０１型レバーハンドル

対応扉厚 28~36mm　浴室可

落ち着いた雰囲気の場所に適した、シンプルで安全なデザインのハンドルです。

材　質：アルミ
仕上げ／色調：ＳＷ・ＳＧ・ＡＳ・ＡＧ・ＣＲ・ＰＧ
対応扉厚：28～36mm

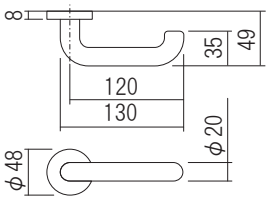

１Ｍ－ＣＲ

３Ｃ－ＡＳ

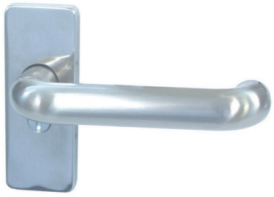

２Ｅ－ＳＷ

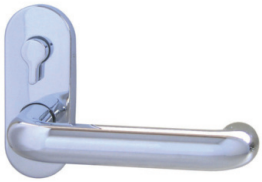

２Ｊ－ＣＲ

３Ｃ－ＰＧ

０２型レバーハンドル

対応扉厚 28~36mm　浴室可

美しいラインのデザインで、インテリアと調和するハンドルです。

材　質：アルミ
仕上げ／色調：ＳＷ・ＳＧ・ＣＲ・ＰＧ
対応扉厚：28～36mm

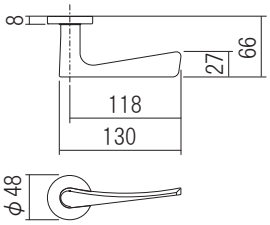

１Ｍ－ＳＷ

３Ｃ－ＣＲ

２Ｃ－ＣＲ

２Ｆ－ＣＲ

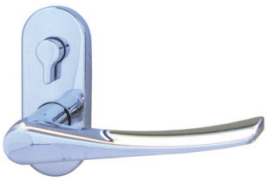

２Ｊ－ＣＲ

０３型レバーハンドル

対応扉厚 28~36mm　浴室可

落ち着いた雰囲気の場所に適した、操作性の良いシンプルなデザインのハンドルです。

材　質：アルミ
仕上げ／色調：ＳＷ・ＳＧ・ＡＳ・ＡＧ・ＣＲ・ＰＧ
対応扉厚：28～36mm

１Ｍ－ＳＧ

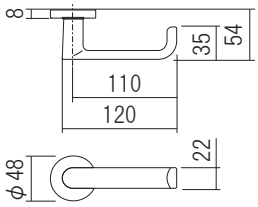

３Ｃ－ＳＷ

２Ｃ－ＣＲ

２Ｅ－ＳＷ

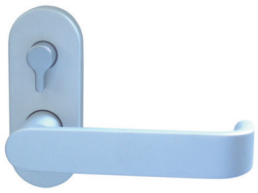

２Ｊ－ＡＳ

０４型レバーハンドル

対応扉厚 28~36mm　浴室可

操作のしやすさと美しさをあわせ持つ、機能美を追求したハンドルです。

材　質：アルミ
仕上げ／色調：ＳＷ・ＳＧ・ＡＳ・ＡＧ・ＣＲ・ＰＧ
対応扉厚：28～36mm

１Ｍ－ＡＳ

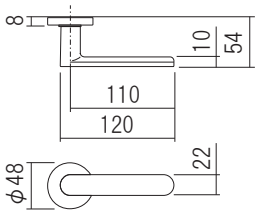

３Ｃ－ＡＳ

２Ｃ－ＣＲ

２Ｆ－ＣＲ

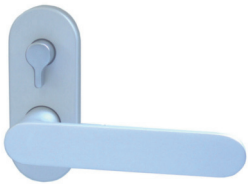

２Ｊ－ＡＳ

０７型レバーハンドル

対応扉厚 28~36mm　浴室可

風の流れを思わせる流線形のデザインが人気のハンドルです。

材　質：アルミ
仕上げ／色調：ＳＷ・ＳＧ・ＣＲ・ＰＧ
対応扉厚：28～36mm

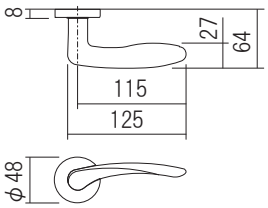

１Ｍ－ＰＧ

１Ｃ－ＳＷ

２Ｃ－ＣＲ

５Ｃ－ＳＷ

２Ｊ－ＣＲ

０８型レバーハンドル

対応扉厚 28~36mm　浴室可

重厚さと高級感をあわせ持つデザインが人気のハンドルです。

材　質：アルミ
仕上げ／色調：ＳＷ・ＳＧ・ＣＲ・ＰＧ
対応扉厚：28～36mm

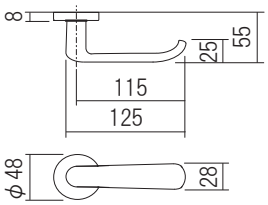

１Ｍ－ＰＧ

３Ｃ－ＳＷ

２Ｃ－ＳＷ

２Ｅ－ＳＷ

２Ｊ－ＣＲ

０９型レバーハンドル

対応扉厚 28~36mm　浴室可

丸みをおびた優しいデザインと握りやすさを追求したハンドルです。

材　質：アルミ
仕上げ／色調：ＳＷ・ＳＧ・ＣＲ・ＰＧ
対応扉厚：28～36mm

１Ｍ－ＰＧ

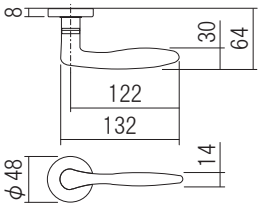

３Ｃ－ＣＲ

２Ｃ－ＣＲ

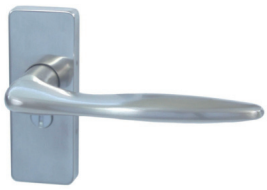

２Ｅ－ＳＷ

２Ｊ－ＣＲ

１０型レバーハンドル

対応扉厚 28~36mm　浴室可

やさしいデザインと重厚さをあわせ持つハンドルです。

材　質：アルミ
仕上げ／色調：ＳＷ・ＳＧ・ＣＲ・ＰＧ
対応扉厚：28～36mm

１Ｍ－ＰＧ

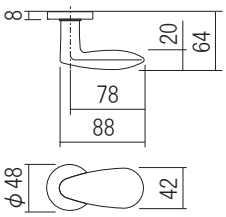

３Ｍ－ＰＧ

２Ｃ－ＳＷ

２Ｋ－ＳＷ

２Ｊ－ＣＲ

１４型レバーハンドル

対応扉厚 28~36mm　浴室可

やさしい曲線と角の組み合わせにより、優雅な雰囲気を醸し出す美しいハンドルです。

材　質：亜鉛
仕上げ／色調：ＳＷ・ＳＧ・ＣＲ・ＰＧ
対応扉厚：28～36mm

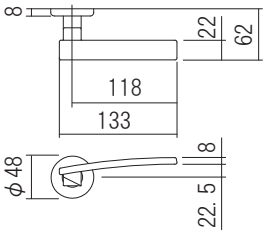

３Ｍ－ＰＧ

２Ｃ－ＣＲ

２Ｋ－ＰＧ

２Ｆ－ＣＲ

２Ｊ－ＣＲ

１５型レバーハンドル

対応扉厚 28~36mm　浴室可

シャープで重厚な雰囲気をかもし出す、モダンなドアに合うハンドルです。

材　質：アルミ
仕上げ／色調：ＳＷ・ＳＧ・ＣＲ・ＰＧ
対応扉厚：28～36mm

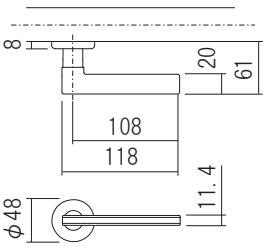

１Ｍ－ＣＲ

３Ｌ－ＳＧ

３Ｌ－ＳＷ

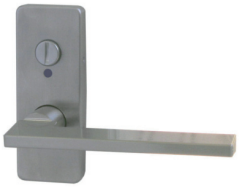

２Ｆ－ＳＷ

２Ｆ－ＣＲ

対応扉厚 25~34mm　浴室可

ＡＰ４・ＢＰ４型（樹脂）レバーハンドル

美しくやさしいデザインと高い耐久性を兼ね備えた浴室向けハンドルです。
下固定のＡＰ４型と横固定のＢＰ４型ハンドルの２種類の設定があります。

材　質：合成樹脂
仕上げ／色調：ＷＨ・Ｗ

１Ｍ－ＷＨ

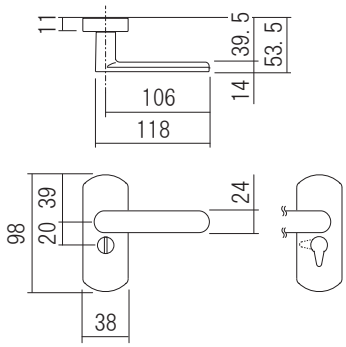

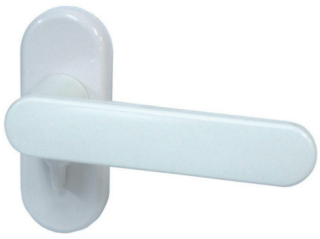

２Ａ－ＷＨ

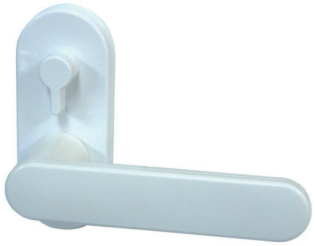

２Ｄ－Ｗ

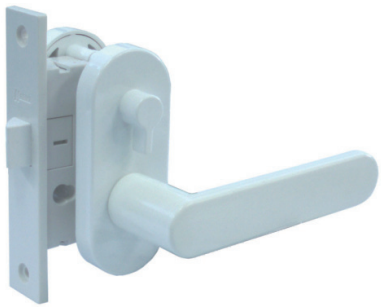

樹脂ケースとセット状態

２Ｓ－ＷＨ

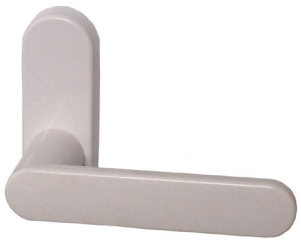

１Ｓ－ＷＨ

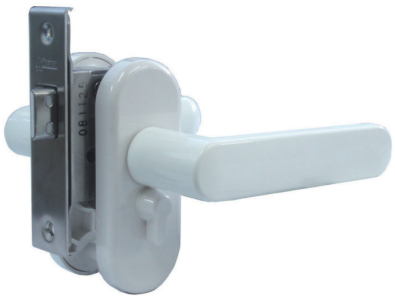

金属ケースとセット状態

受注生産

０５-１Ｍ－ＣＲ

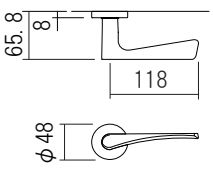

受注生産

０６-１Ｍ－ＣＲ

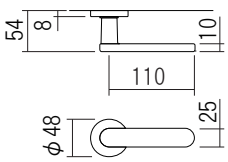

受注生産

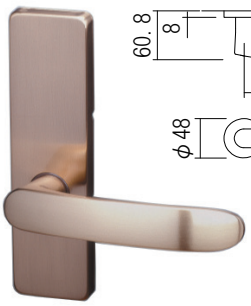

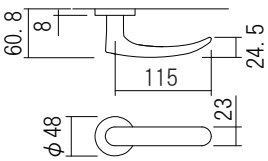

１１-１Ｌ－ＳＧ

価格表

ケースの種類	バックセット	錠の種類		座の種類		ハンドル型式	０１～０４、０７～１０、１４～１５型				０１、０３、０４型		ＡＰ・ＢＰ型	
						生産方式	在庫生産	受注生産	在庫生産	受注生産	在庫生産	受注生産	在庫生産	
						色調	サテンシルバーＳＷ	サテンゴールドＳＧ	クロームメッキＣＲ	光沢ゴールドＰＧ	アルマイトシルバーＡＳ	アルマイトゴールドＡＧ	ペールホワイトＷＨ	ホワイトＷ
ＦＬ	51	1	空錠	M	丸座		¥6, 300	¥6, 300	¥7, 350	¥8, 700	¥5, 900	¥5, 900	／	／
				C	小判座		¥6, 800	¥6, 800	¥7, 850	¥9, 200	¥6, 400	¥6, 400	／	／
				L	角座(受注生産)		¥7, 400	¥7, 400	¥8, 450	¥9, 800	¥7, 000	¥7, 000	／	／
		2	間仕切り錠	C	小判座		¥7, 600	¥7, 600	¥9, 650	¥10, 000	¥7, 200	¥7, 200	／	／
				L	角座(受注生産)		¥8, 200	¥8, 200	¥10, 250	¥10, 600	¥7, 800	¥7, 800	／	／
		3	表示錠	C	小判座		¥7, 900	¥7, 900	¥9, 950	¥10, 300	¥7, 500	¥7, 500	／	／
				L	角座(受注生産)		¥8, 500	¥8, 500	¥10, 550	¥10, 900	¥8, 100	¥8, 100	／	／
		5	鍵付錠	C	小判座		¥10, 900	¥10, 900	¥12, 950	¥13, 300	¥10, 500	¥10, 500	／	／
			（受注生産）	L	角座(受注生産)		¥11, 500	¥11, 500	¥13, 550	¥13, 900	¥11, 100	¥11, 100	／	／
ＦＴ	51	1	空錠	M	丸座		¥5, 830	¥5, 830	¥8, 000	¥8, 350	¥6, 150	¥6, 150	／	／
				C	小判座		¥6, 330	¥6, 330	¥8, 500	¥8, 850	¥6, 650	¥6, 650	／	／
				L	角座(受注生産)		¥6, 930	¥6, 930	¥9, 100	¥9, 450	¥7, 250	¥7, 250	／	／
		2	間仕切り錠	C	小判座		¥7, 700	¥7, 700	¥10, 000	¥10, 500	¥8, 050	¥8, 050	／	／
				L	角座(受注生産)		¥8, 300	¥8, 300	¥10, 600	¥11, 100	¥8, 650	¥8, 650	／	／
		3	表示錠	C	小判座		¥8, 000	¥8, 000	¥10, 300	¥10, 800	¥8, 350	¥8, 350	／	／
				L	角座(受注生産)		¥8, 600	¥8, 600	¥10, 900	¥11, 400	¥8, 950	¥8, 950	／	／
ＦＲ	51	1	空錠	M	丸座		¥8, 350	¥8, 350	¥10, 400	¥10, 700	¥8, 000	¥8, 000	／	／
		2	間仕切り錠				¥9, 650	¥9, 650	¥11, 700	¥12, 000	¥9, 300	¥9, 300	／	／
		3	表示錠				¥9, 950	¥9, 950	¥12, 000	¥12, 300	¥9, 600	¥9, 600	／	／
ＦＵ	32	1	空錠	C	小判座		¥6, 200	¥6, 200	¥7, 600	¥7, 900	¥6, 030	¥6, 030	／	／
				E	角座		¥6, 800	¥6, 800	¥8, 200	¥8, 500	¥6, 830	¥6, 830	／	／
		2	間仕切り錠	C	小判座		¥7, 200	¥7, 200	¥8, 600	¥8, 900	¥7, 030	¥7, 030	／	／
				A	小判座(樹脂)		／	／	／	／	／	／	¥3, 500	／
				E	角座		¥7, 800	¥7, 800	¥9, 200	¥9, 500	¥7, 630	¥7, 630	／	／
		3	表示錠	C	小判座		¥7, 500	¥7, 500	¥8, 900	¥9, 200	¥7, 330	¥7, 330	／	／
				E	角座		¥8, 100	¥8, 100	¥9, 500	¥9, 800	¥7, 930	¥7, 930	／	／
	51	1	空錠	M	丸座(樹脂)		／	／	／	／	／	／	¥3, 500	／
				C	小判座		¥6, 700	¥6, 700	¥8, 100	¥8, 400	¥6, 550	¥6, 550	／	／
				K	小判座		¥6, 700	¥6, 700	¥8, 100	¥8, 400	¥6, 550	¥6, 550	／	／
				E	角座		¥7, 300	¥7, 300	¥8, 100	¥8, 400	¥6, 150	¥6, 150	／	／
		2	間仕切り錠	C	小判座		¥7, 700	¥7, 700	¥9, 100	¥9, 400	¥7, 550	¥7, 550	／	／
				K	小判座		¥7, 700	¥7, 700	¥9, 100	¥9, 400	¥7, 550	¥7, 550	／	／
				A	小判座(樹脂)		／	／	／	／	／	／	¥4, 000	／
				E	角座		¥8, 300	¥8, 300	¥9, 700	¥10, 000	¥8, 150	¥8, 150	／	／
		3	表示錠	C	小判座		¥8, 000	¥8, 000	¥9, 400	¥9, 700	¥7, 850	¥7, 850	／	／
				K	小判座		¥8, 000	¥8, 000	¥9, 400	¥9, 700	¥7, 850	¥7, 850	／	／
				E	角座		¥8, 600	¥8, 600	¥10, 000	¥10, 300	¥8, 450	¥8, 450	／	／
ＫＵ	32	1	空錠	J	小判座		¥6, 000	¥6, 000	¥7, 400	¥7, 700	¥5, 830	¥5, 830	／	／
				F	角座		¥6, 600	¥6, 600	¥8, 000	¥8, 300	¥6, 430	¥6, 430	／	／
		2	間仕切り錠	D	小判座(樹脂)		／	／	／	／	／	／	／	¥3, 000
				J	小判座		¥7, 000	¥7, 000	¥8, 400	¥8, 700	¥6, 850	¥6, 850	／	／
				F	角座		¥7, 600	¥7, 600	¥9, 000	¥9, 300	¥7, 450	¥7, 450	／	／
		3	表示錠	J	小判座		¥7, 300	¥7, 300	¥8, 700	¥9, 000	¥7, 130	¥7, 130	／	／
				F	角座		¥7, 900	¥7, 900	¥8, 300	¥9, 600	¥7, 730	¥7, 730	／	／
ＬＵ	32	1	空錠	T	小判座		／	／	¥6, 800	／	¥5, 600	／	／	／
				S	小判座(樹脂)		／	／	／	／	／	／	¥3, 200	／
		2	間仕切り錠	S	小判座(樹脂)		／	／	／	／	／	／	¥3, 800	／

ＦＬケース切欠外形図

■標準扉厚２８～３６mm

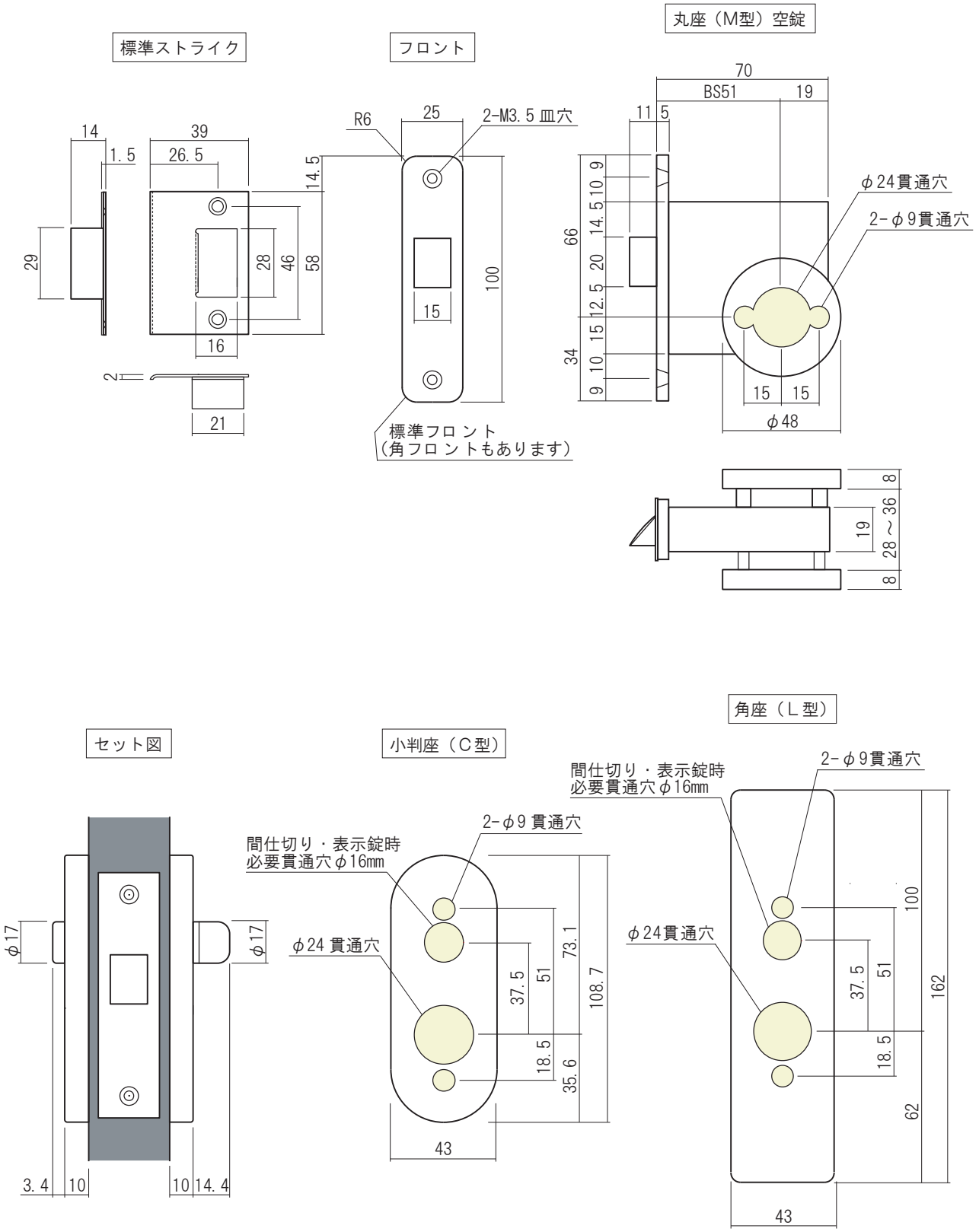

･･･切欠き部分を示す。

ＦＲケース切欠外形図

■標準扉厚２８～３６mm

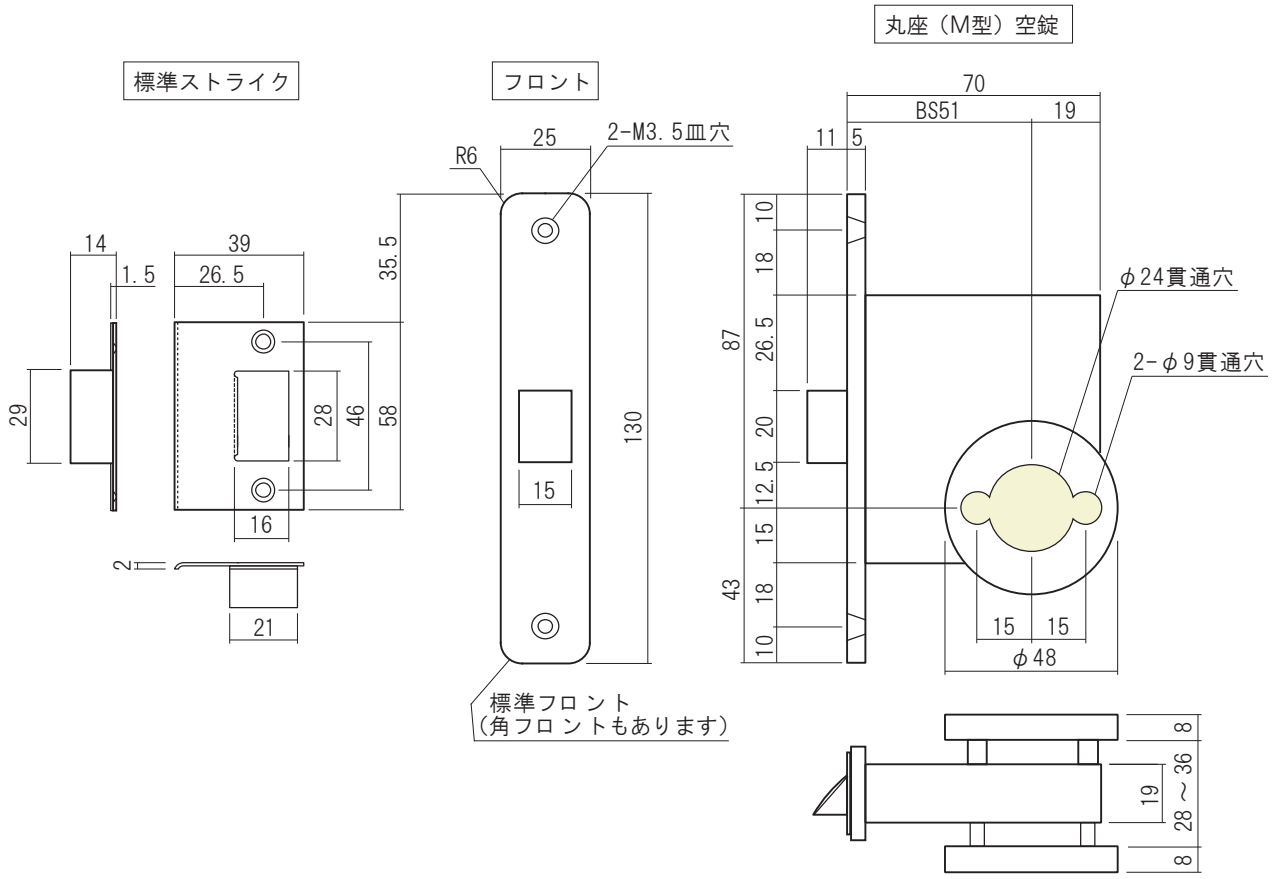

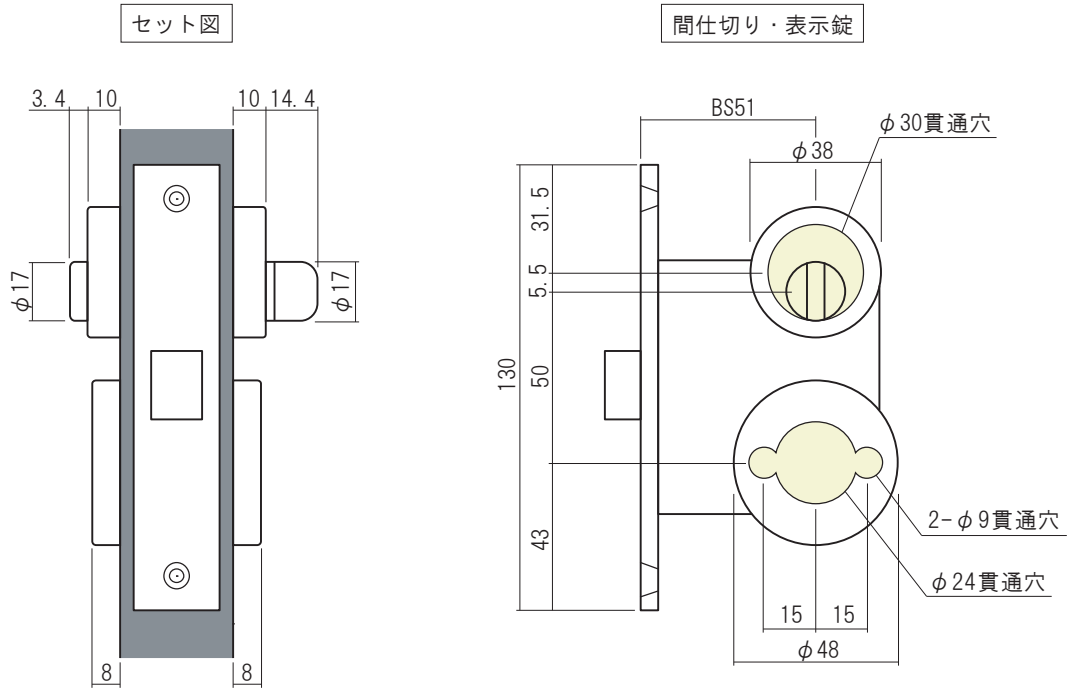

･･･切欠き部分を示す。

ＦＴケース切欠外形図

■標準扉厚２８～３６mm

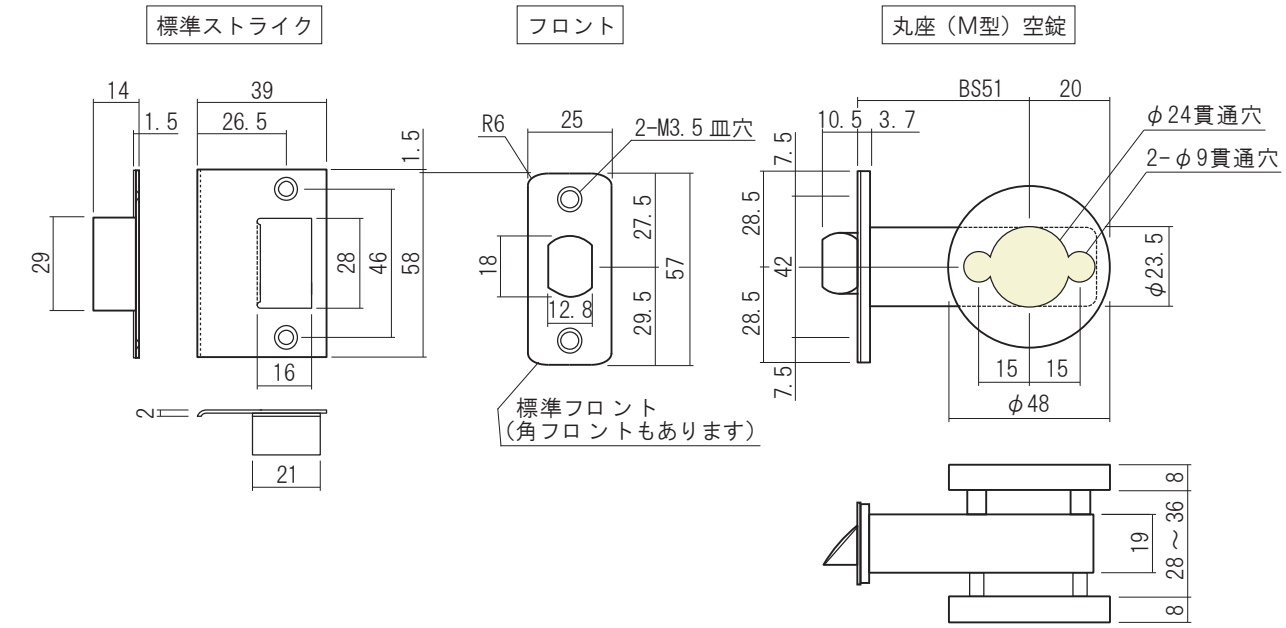

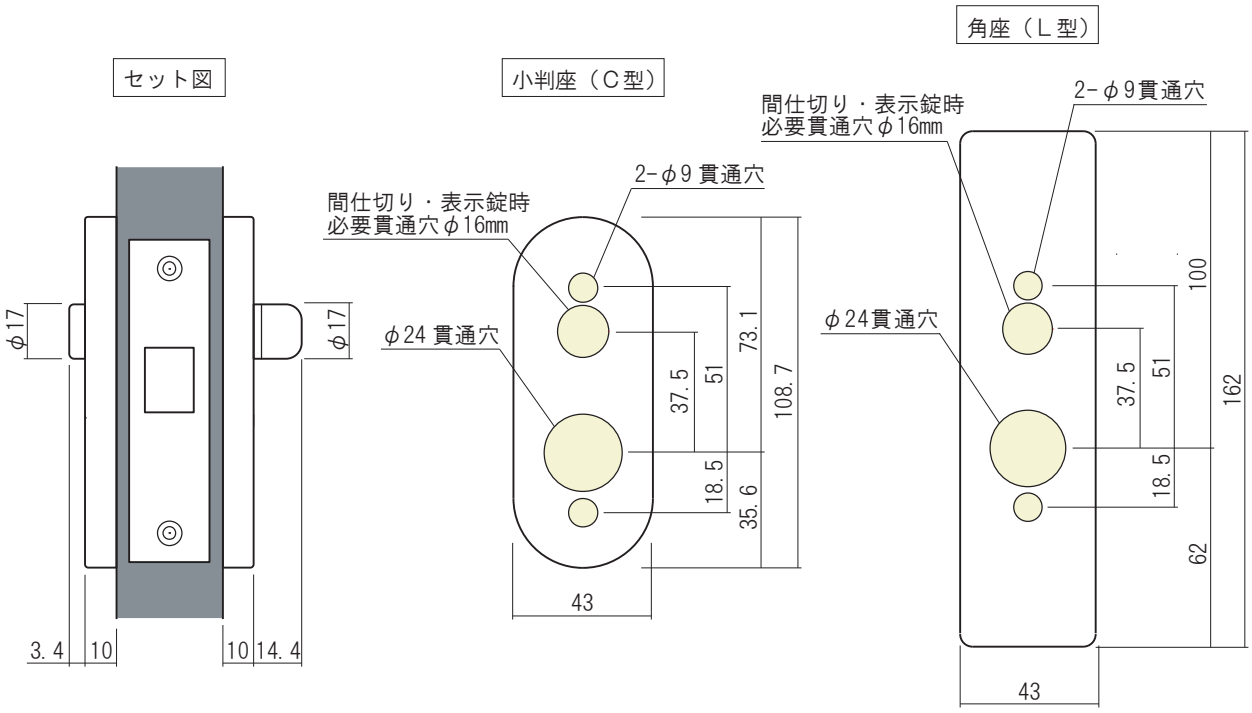

･･･切欠き部分を示す。

ＦＵケース（ＢＳ３２）切欠外形図

■標準扉厚２８～３６mm

標準ストライク

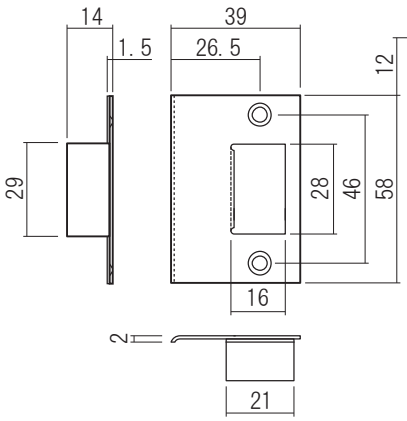

フロント

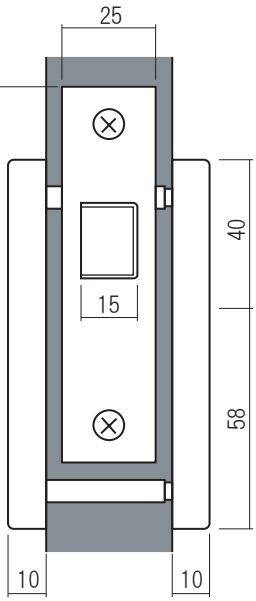

切り欠き図

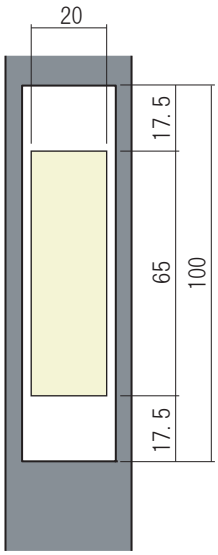

小判座（Ｃ型）空錠

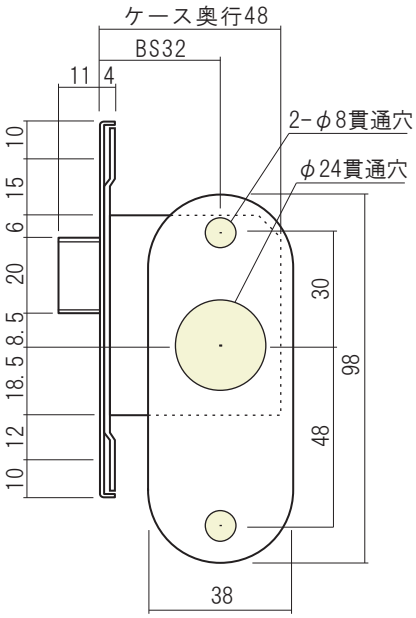

セット図

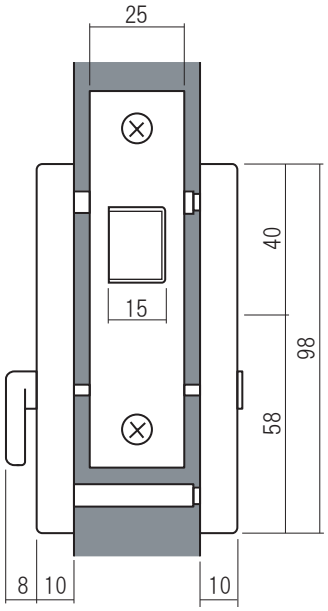

切り欠き図

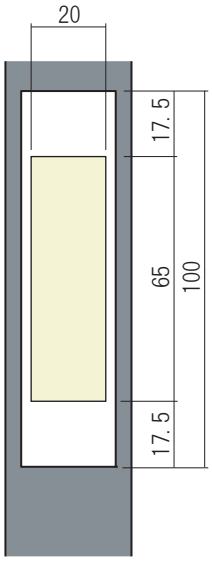

角座（E型）間仕切り・表示錠

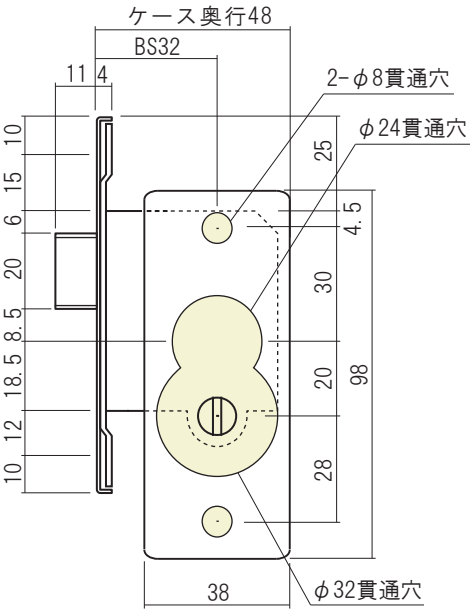

アルミ框ドアの場合

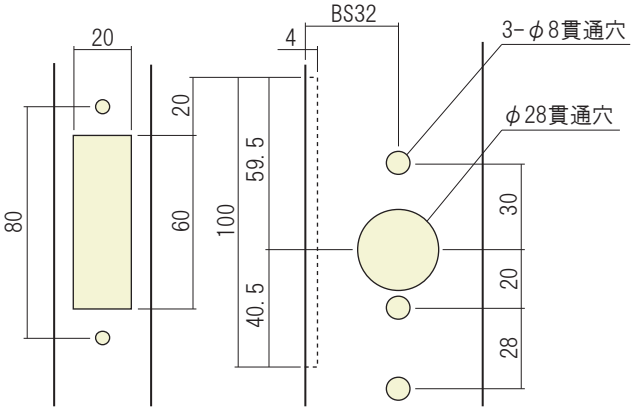

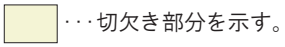

ＦＵケース（ＢＳ５１）切欠外形図

■標準扉厚２８～３６mm
■誤施錠防止装置（誤って施錠した状態で扉を閉めても自動的に解錠する機構）は受注にて生産可能です。

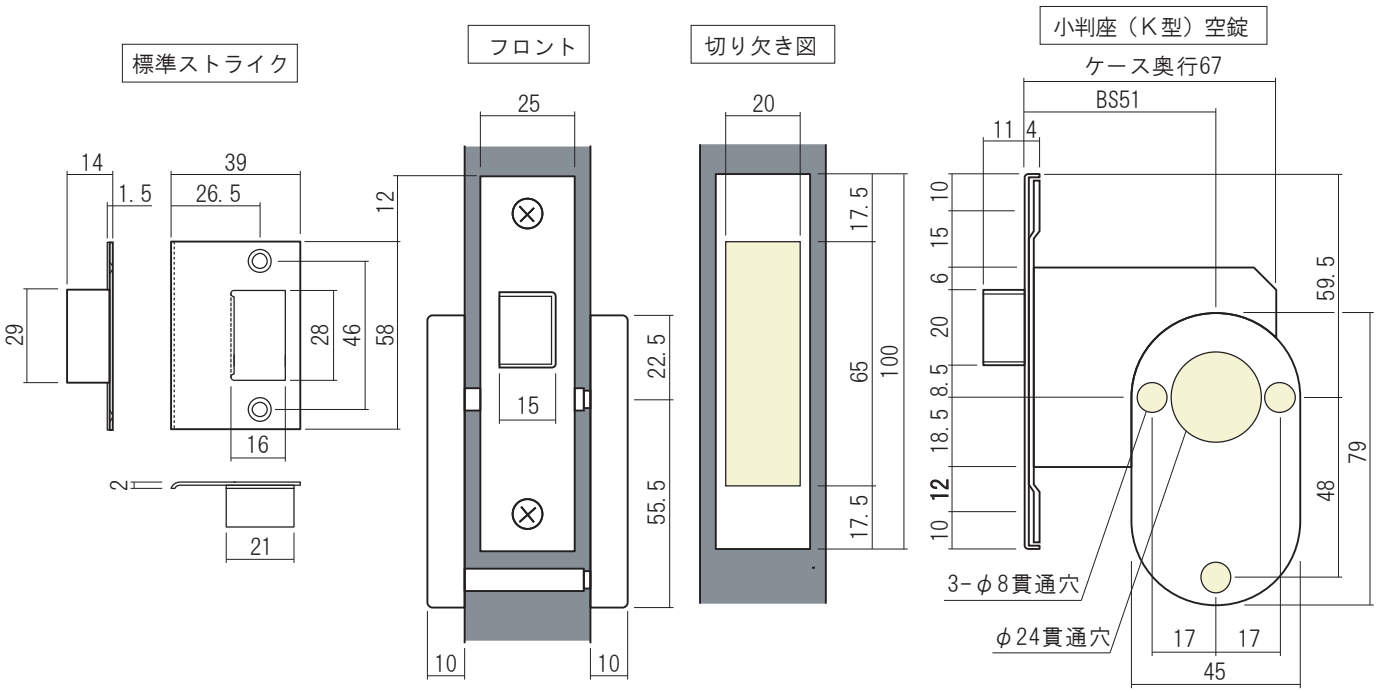

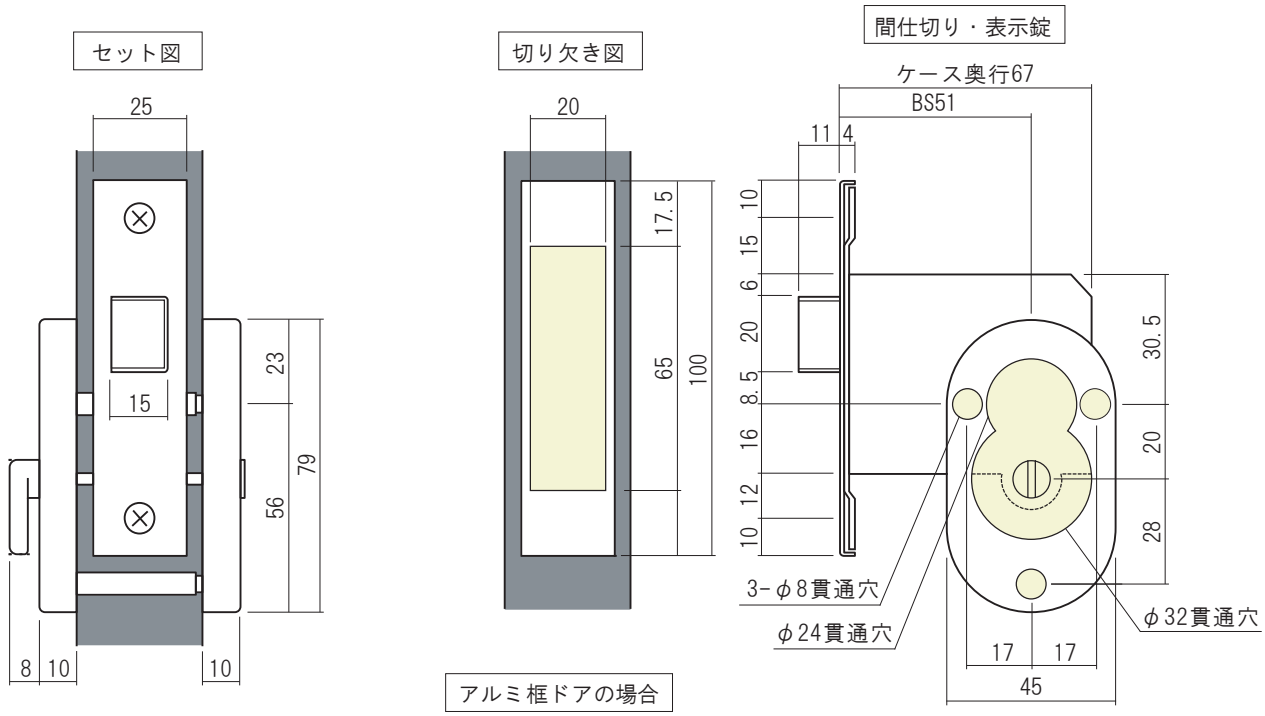

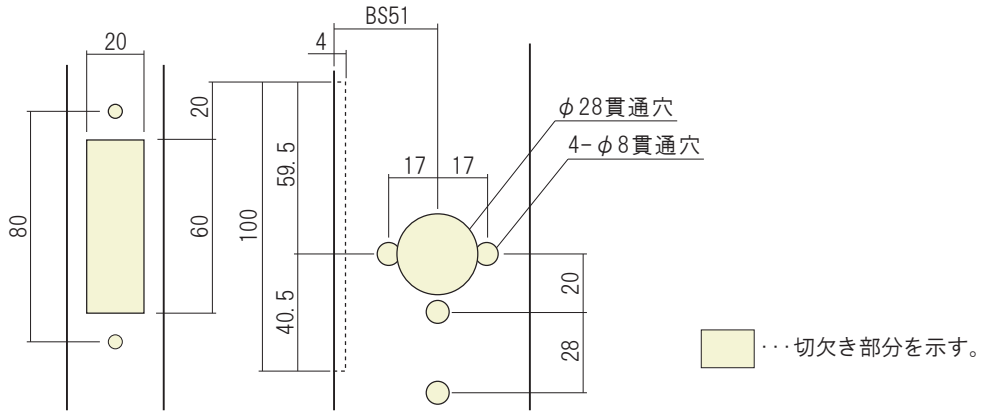

ＫＵケース切欠外形図

■標準扉厚２５、２８、３０、３３mm

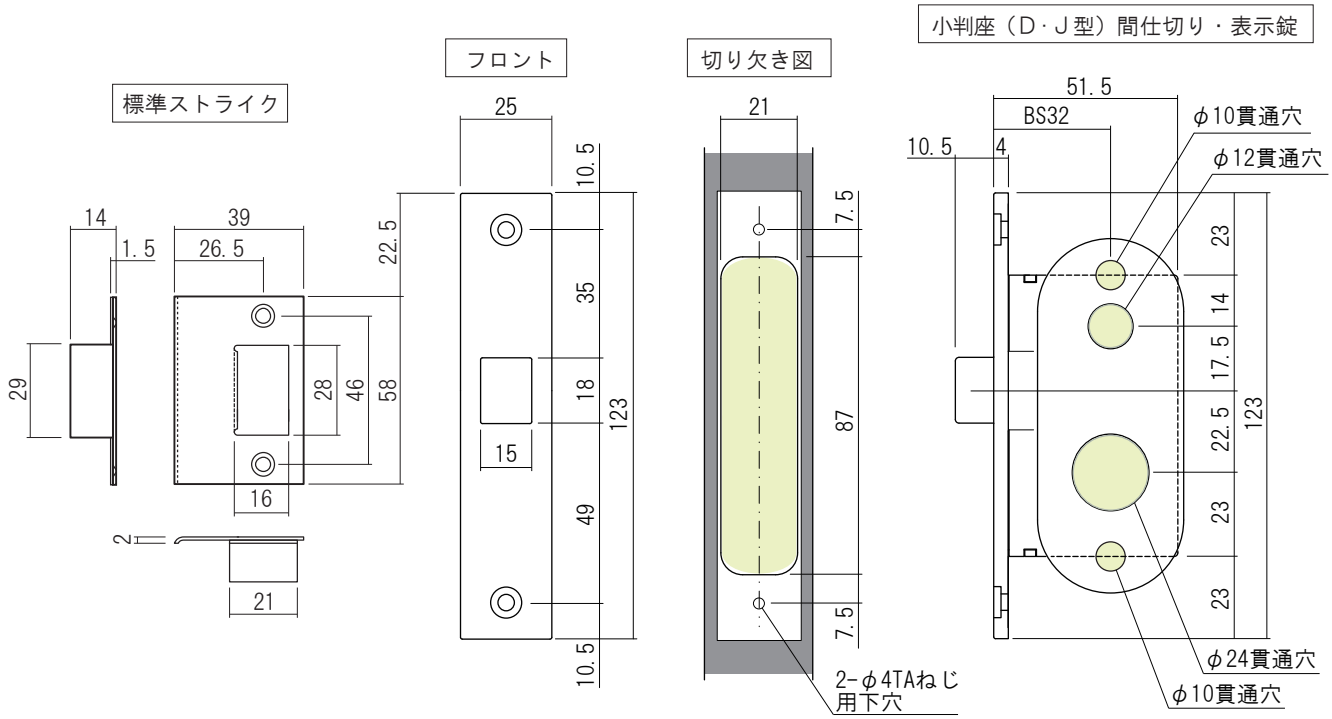

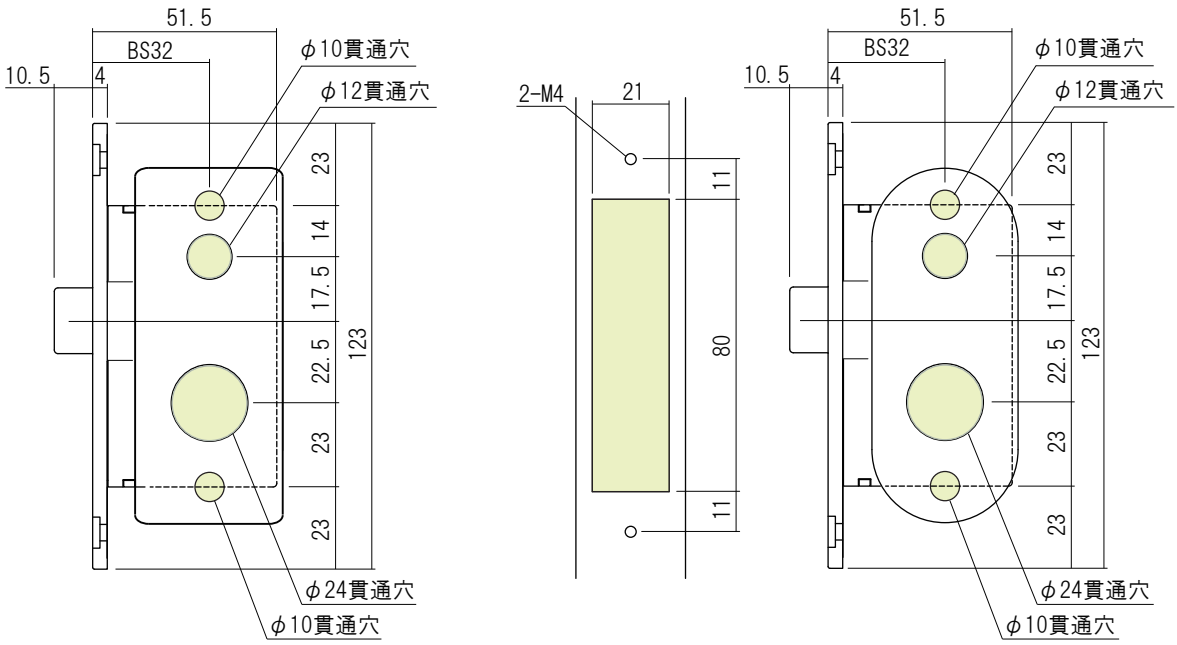

･･･切欠き部分を示す。

ＬＵケース切欠外形図

■標準扉厚３０ｍｍ

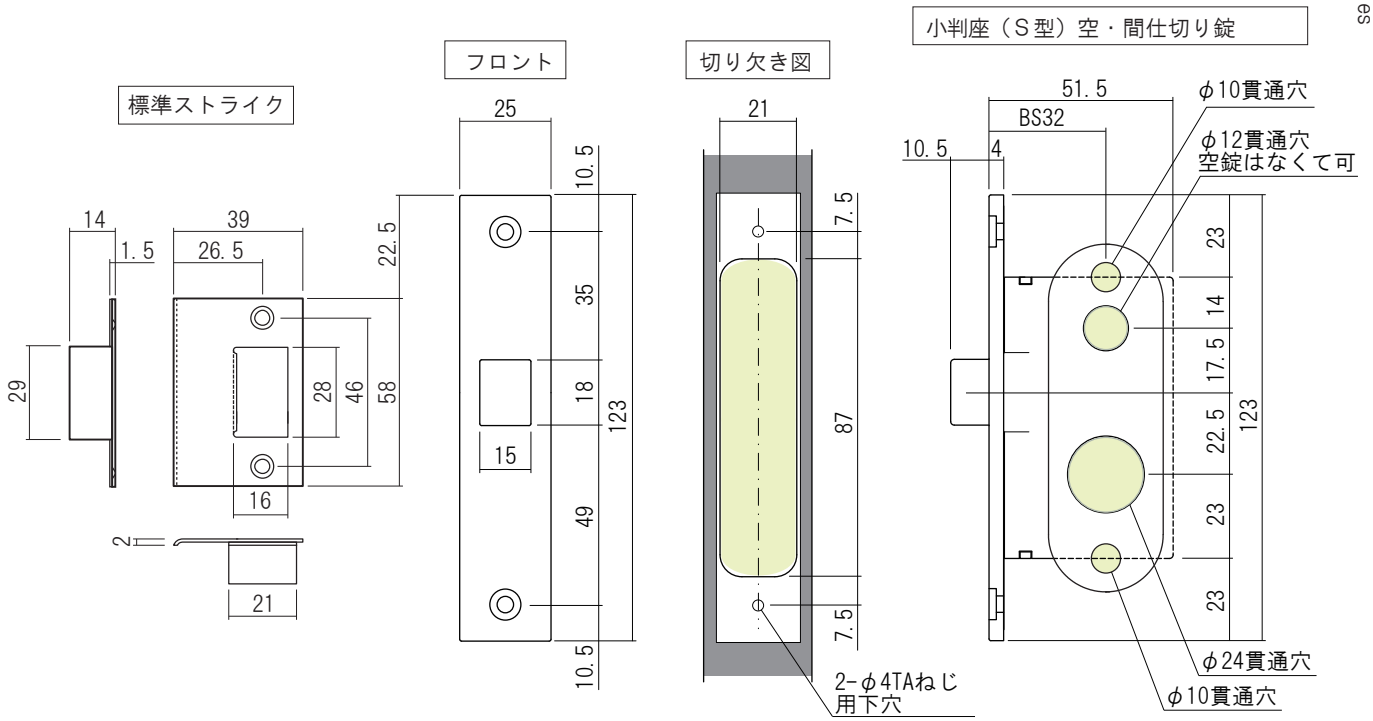

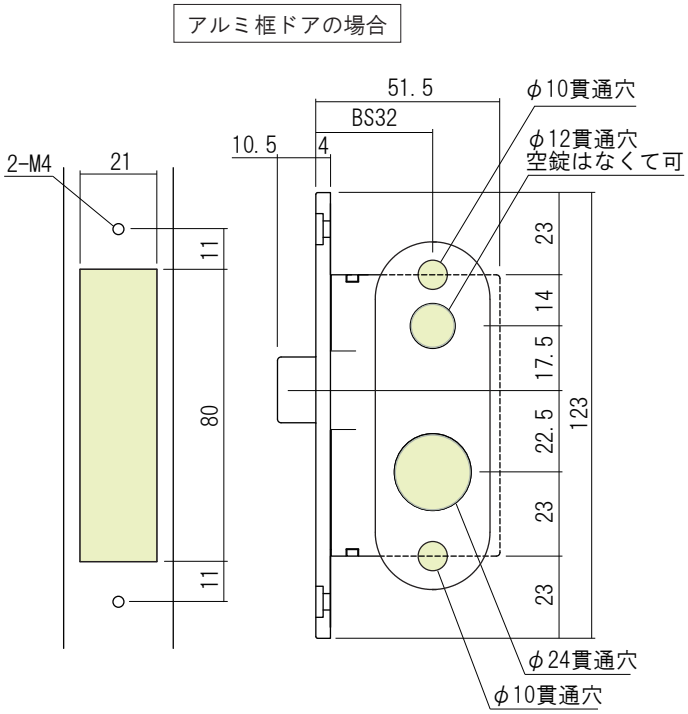

･･･切欠き部分を示す。

ドア金物
Door Parts

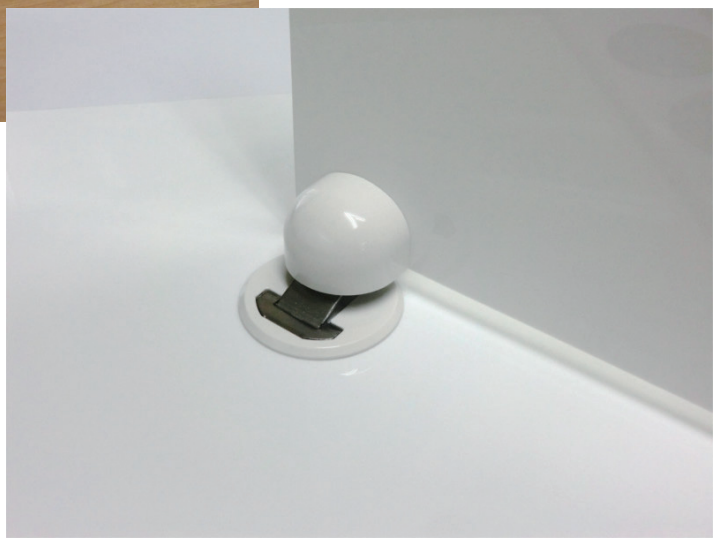

開き戸用ドアクローザー（オイルダンパー仕様）

耐荷重 588N　⊕ ドライバー

ドアが閉まる時の不快音を抑え、ゆっくり静かに閉まります。
閉め忘れを防止することで、エアコン等の省エネになります。
閉まるスピードを自由に調整できます。
既存のドアに後付けが可能です。
抜群の耐久性（５０万回の開閉試験合格）があります。

取付調整範囲：上下±5mm・左右±5mm・前後±4mm

材　質：＜本体・受けスプール＞ 合成樹脂
　　＜取付用ライナー＞ スチール

品名：開戸用ドアクローザーセット

品番 L勝手	R勝手	扉重量	仕上げ／色調	定価
312-021	312-025	294N	塗装ゴールド	¥3,200
312-022	312-026	(30kg)	塗装シルバー	¥3,200
312-023	312-027		グレー	¥2,450
312-024	312-028		ブラウン	¥2,450
312-051	312-055	588N	塗装ゴールド	¥4,300
312-052	312-056	(60kg)	塗装シルバー	¥4,300
312-053	312-057		グレー	¥3,500
312-054	312-058		ブラウン	¥3,500

同梱ねじ：
＜受け＞ 4×30 バインドタッピンねじ 2本
＜本体＞ 4×30 なべタッピンねじ 2本
4×20 皿タッピンねじ 3本
M4×12 なべ小ねじ 2本
M4 平ワッシャー 2枚

補強部材

312-029	ドア取付け用ライナー1個	¥200

グレー

ブラウン

塗装ゴールド

塗装シルバー

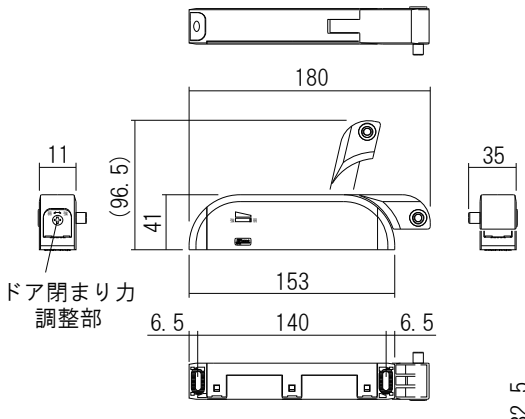

本体

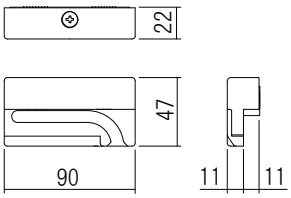

受けスプール

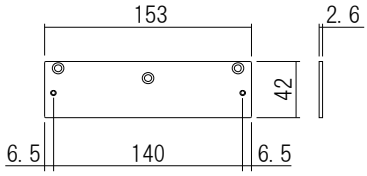

ドア取付け用ライナー

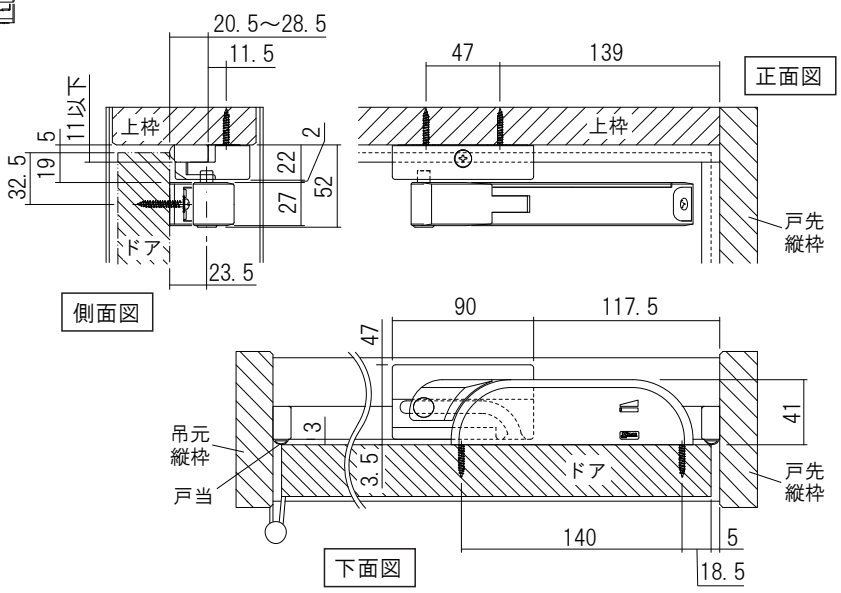

取付参考図（図はR勝手を表す）

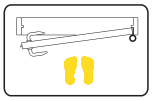

R勝手

取付位置寸法は参考図です。
付属の取扱説明書および型紙に従い取付を行って下さい。

作動前

作動後

スマートドアストップ（マグネット戸当たり）

耐荷重 294N　⊕ ドライバー

２０１２年度グッドデザイン賞受賞商品です。

ドアや床に掘込み加工をせずに取付可能な、スリムでスマートデザインのマグネット戸当たりです。
強力なマグネットで確実にドアをストップします。
受けの高さはバリアフリーを考慮し、３mm に設定しています。
１０万回のドア開閉試験に合格しています。

材　質：＜本体＞ マグネット、合成樹脂
　　＜受け＞ 合成樹脂、ステンレス

耐荷重：294N(30kg)

品名：スマートドアストップ

品 番	仕上げ／色調	定 価
220-251	材着ホワイト	¥580
220-252	材着シルバー	¥580
220-253	材着ゴールド	¥580
220-254	塗装シルバー	¥1,000
220-255	塗装ゴールド	¥1,000
220-256	クロームメッキ	¥1,420

同梱ねじ：
＜本体＞ 4×20 なべタッピンねじ 2本
＜受け＞ 3×12 皿タッピンねじ 3本

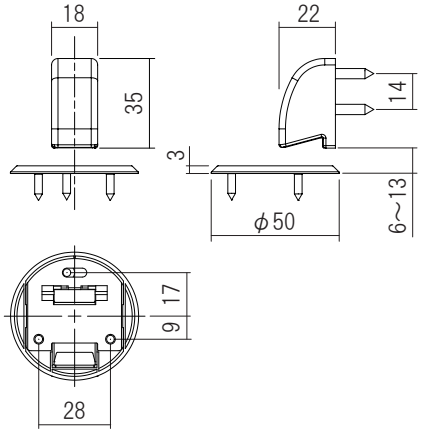

材着ホワイト

材着シルバー

材着ゴールド

塗装シルバー

塗装ゴールド

クロームメッキ

作動前

作動後

ドアスキーパー

耐荷重 294N　⊕ドライバー

２０１３年度グッドデザイン賞受賞商品です。

ドアや床に掘り込み加工をせずに取付可能なキャッチ機能付きマグネット戸当たりです。
扉は、規定位置まで開くとストップし、キャッチされ、その位置でキープされます。
少し力を入れて扉を引くと機能解除され、扉を閉めることができます。
受けの高さは、バリアフリーを考慮し、３．５mmにしています。
１０万回のドア開閉試験に合格しています。

材　質：＜本体＞ マグネット、合成樹脂
　　＜受け＞ 合成樹脂、ステンレス

耐荷重：980N(100kg)

品名：ドアスキーパー

品 番	仕上げ／色調	定 価
220-261	材着ホワイト	¥1, 200
220-262	材着シルバー	¥1, 200
220-263	材着ゴールド	¥1, 200
220-264	塗装シルバー	¥1, 500
220-265	塗装ゴールド	¥1, 500
220-266	クロームメッキ	¥2, 000

同梱ねじ：
＜本体＞ 4×20 なべタッピンねじ 2本
＜受け＞ 3×12 皿タッピンねじ 4本

材着シルバー

塗装シルバー

材着ホワイト

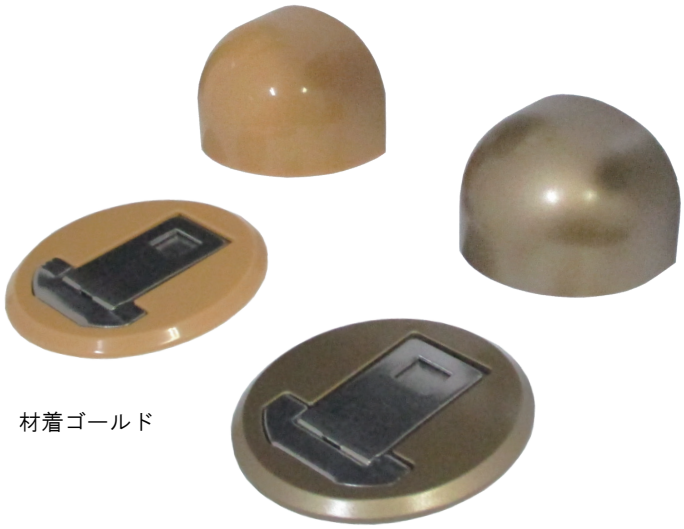

材着ゴールド

塗装ゴールド

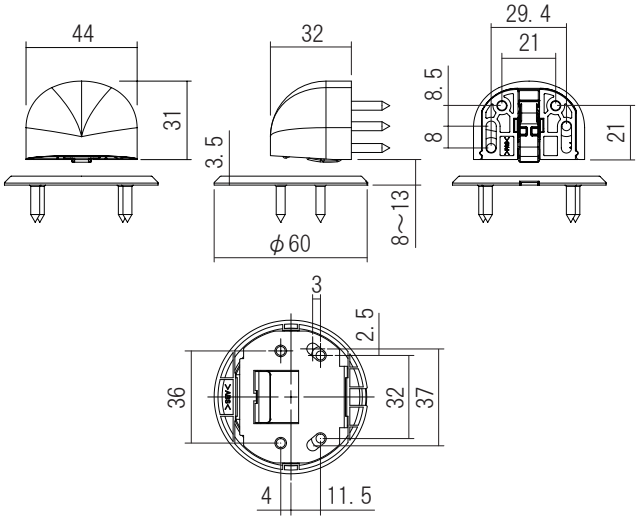

作動前

作動後

ピボットヒンジ

耐荷重 294N　対応扉厚 33~36mm　掘込 必要　⊕ ドライバー

コンパクトでシンプルなデザインのピボットヒンジで
美しいインテリア空間を創造します。
シンプルな構成の為、取り付けや調整作業が簡単です。
ドアを外さずに３次元の調整が可能です。

材　質：＜本体＞ スチール、亜鉛ダイカスト
　　＜カバー＞ 合成樹脂

耐荷重：294N(30kg)　　推奨扉厚：33mm

調整範囲：前後±2mm・左右±2mm・上下+4mm, -2mm

品名：ピボットヒンジ

品番 L勝手	R勝手	仕上げ／色調	定価
215-011	215-015	塗装ゴールド	¥3, 200
215-012	215-016	塗装シルバー	¥3, 200
215-013	215-017	サテンシルバー	¥3, 200
215-014	215-018	クロームメッキ	¥3, 200

同梱ねじ：
＜上受け＞ 3.5×20 皿タッピンねじ 2本
M4×12 皿小ねじ 2本
M4 オニメナット 2個
＜下受け＞ 3.5×25 皿木ねじ 3本
＜本体＞ 3.5×30 皿タッピンねじ 6本

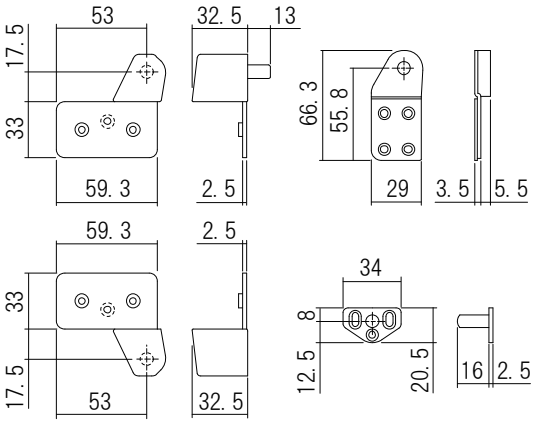

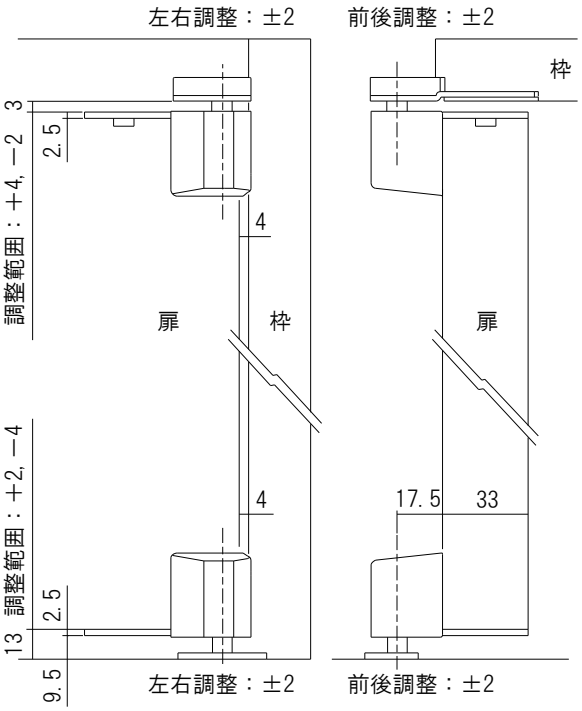

取付参考図（図はＲ勝手を表す）
※ 枠・扉への掘込みが必要です

上本体

上受け

下本体

下受け

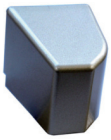
塗装
ゴールド

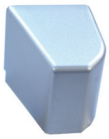
塗装
シルバー

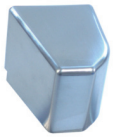
サテン
シルバー

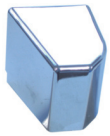
クロームメッキ

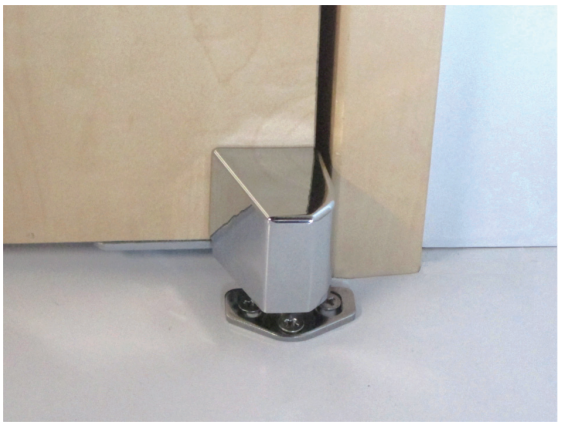

シルバー

アンバー

ゴールド

２管丁番

耐荷重 294N　掘込必要　⊕ドライバー

シャフト外径８mm、羽根には高張力鋼板を使用していますので、耐久性に優れています。

材　質：スチール

耐荷重：294N(30kg)_ 2枚使用時

品名：２管丁番

品番 L勝手	R勝手	仕上げ／色調	定価
201-021	201-011	シルバー	¥570
201-022	201-012	アンバー	¥570
201-023	201-013	ゴールド	¥570

同梱ねじ：4×25 皿タッピンねじ 10本

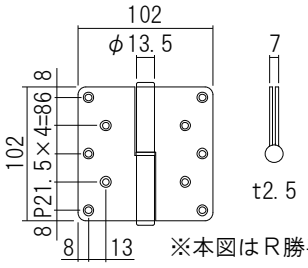

※本図はＲ勝手を示す。

アンバー

ゴールド

旗丁番

耐荷重 294N　掘込必要　⊕ドライバー

面付けタイプの旗丁番です。位置決めが容易な掘込みタイプも受注生産可能です。
シャフト外径８mm、羽根には高張力鋼板を使用しています。

材　質：スチール

耐荷重：294N(30kg)_ 2枚使用時

品名：旗丁番

品番 L勝手	R勝手	仕上げ／色調	定価
201-222	201-212	アンバー	¥570
201-223	201-213	ゴールド	¥570

同梱ねじ：4×25 皿タッピンねじ 8本

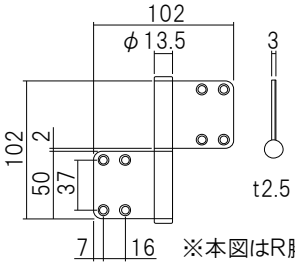

※本図はR勝手を示す。

生地

アンバー

ゴールド

ＳＵＳ旗丁番

耐荷重 294N　掘込必要　⊕ドライバー

面付けタイプの旗丁番です。ステンレス製のため、強度と耐腐食性に優れています。

材　質：ステンレス

耐荷重：294N(30kg)_ 2枚使用時

品名：ＳＵＳ旗丁番

品番 L勝手	R勝手	仕上げ／色調	定価
201-521	201-511	生地	¥450
201-522	201-512	アンバー	¥670
201-523	201-513	ゴールド	¥670

同梱ねじ：4×25 皿タッピンねじ 8本

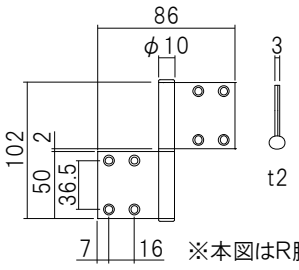

※本図はR勝手を示す。

兼用戸当たり

耐荷重 294N　⊕ ドライバー

床や巾木に戸当りが取付けられない場合などに使用します。
上枠に取付けるため、つまずかず安全です。

材　質：＜ブラケット＞ ステンレス
　　＜戸当り部＞ ゴム

耐荷重：294N(30kg)

品名：兼用戸当り

品 番	左右勝手	仕上げ／色調	ゴム色	定 価
220-212	左右兼用	生地	黒	¥520
220-214		ゴールド		¥850
220-216	左右兼用	生地	白	¥520
220-218		ゴールド		¥850

同梱ねじ：3.5×35 皿タッピンねじ 4本

生地（ゴム：黒）

ゴールド

生地（ゴム：白）

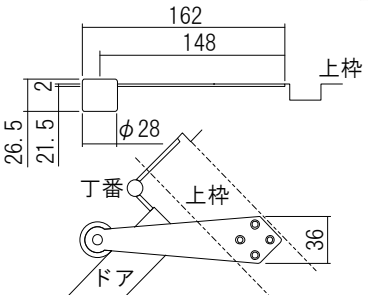

公団戸当たり

耐荷重 294N　⊕ ドライバー

普及タイプの戸当りで、取付も非常に簡単です。

材　質：＜ブラケット＞ ステンレス
　　＜戸当り部＞ ゴム

耐荷重：294N(30kg)

品名：公団戸当り

品 番	左右勝手	仕上げ／色調	ゴム色	定 価
220-221	左右兼用	生地	白	¥540
220-223		ゴールド		¥640

同梱ねじ：3×16 皿木ねじ 3本

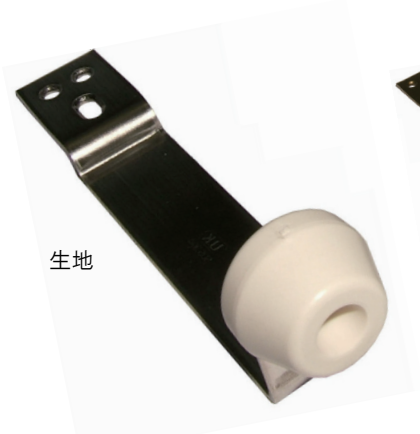
生地

ゴールド

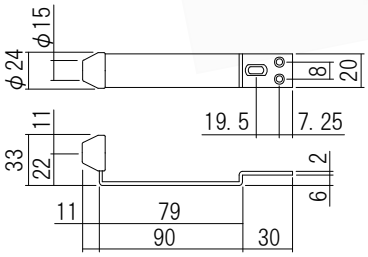

上枠付戸当たり

耐荷重 294N　⊕ ドライバー

上枠に取付けるので壁等がない場合でも扉を開いた時に９０°でストップすることができます。

材　質：＜ブラケット＞ ステンレス
　　＜戸当り部＞ ゴム

耐荷重：294N(30kg)

品名：上枠付戸当り

品 番 L勝手	品 番 R勝手	仕上げ／色調	ゴム色	定 価
220-241	220-231	生地	白	¥540
220-243	220-233	ゴールド		¥640

同梱ねじ：4×25 皿タッピンねじ 4本

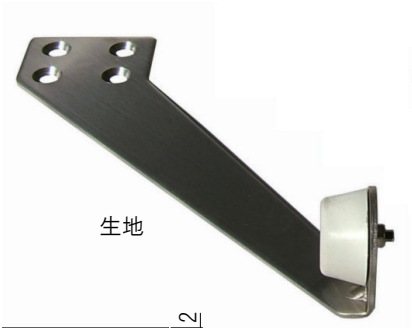
生地

ゴールド

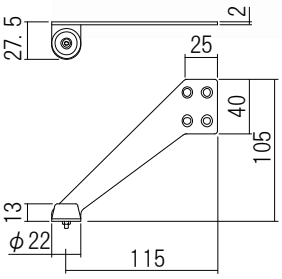

ドアガラリ

掘込必要　道具不要　接着剤必要

ドアに取付けて、喚起・通気をします。
３種類の色バリエーションを設定しました。

材　質：合成樹脂

品名：ドアガラリ

品 番	仕 様	仕上げ／色調	定 価
630-051	片面用	ナチュラルウッド	¥210
630-031		ミディアムバーチ	¥210
630-011		アイボリー	¥210
630-061	両面用	ナチュラルウッド	¥420
630-041		ミディアムバーチ	¥420
630-021		アイボリー	¥420

両面用ドア厚：28～33mm
※上記色以外もありますので、お問合わせください。

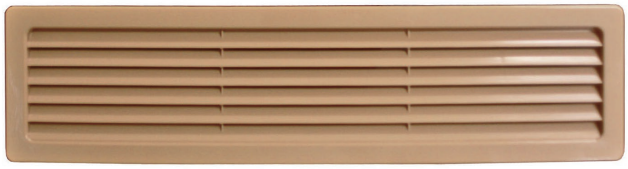

ナチュラルウッド

ミディアムバーチ

アイボリー

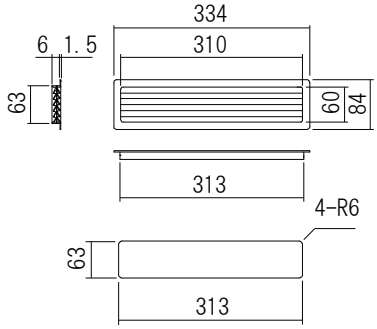

切り欠き図

フランス落とし

掘込必要　⊕ドライバー

扁平ロット棒と特殊機構により子扉のガタツキを防止し、不快な音鳴りがありません。

材　質：合成樹脂、ステンレス

品名：フランス落とし

品 番	仕 様	仕上げ／色調	定 価
225-013	平受けセット	ゴールド	¥500
225-015		シルバー	¥500
225-017		アンバー	¥500
225-019		ナチュラル	¥500
225-021		グレー	¥500
225-113	坪受けセット	ゴールド	¥750
225-115	（奥行き15mm）	シルバー	¥750
225-117		アンバー	¥750
225-119		ナチュラル	¥750
225-121		グレー	¥750
225-213	坪受けセット	ゴールド	¥750
225-215	（奥行き20mm）	シルバー	¥750
225-217		アンバー	¥750
225-219		ナチュラル	¥750
225-221		グレー	¥750

同梱ねじ：
＜フランス落とし＞ 3.5×32 皿木ねじ 3本
＜平・坪受け＞ 4×20 皿タッピンねじ(D7) 2本

グレー　ナチュラル　アンバー　ゴールド

平受け　坪受け　シルバー

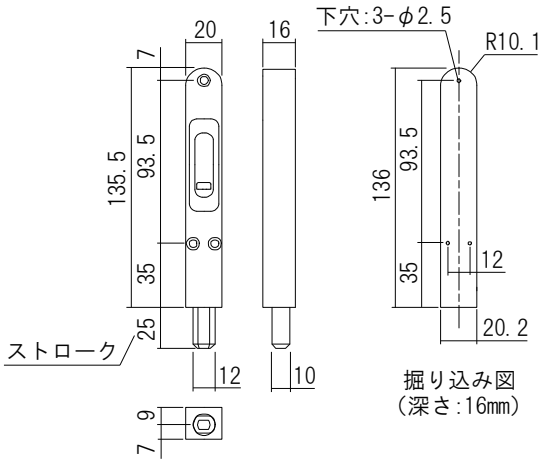

掘り込み図
（深さ:16mm）

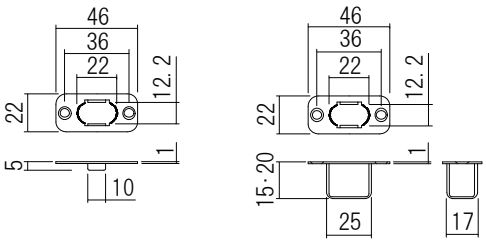

平受け　坪受け

明かり表示レンズ

ふちをカラーにしてある為、ドアの加工バリを隠します。
トイレ用ドアの明り採り等にご使用ください。
豊富な色バリエーションをご用意しております。
加工した丸穴にワンタッチ取付の簡単施工です。

丸型φ３５

対応扉厚 28~36㎜　掘込 必要　道具 不要

材　質：合成樹脂

品名：丸型φ３５

品 番	仕上げ／色調		対応扉厚(㎜)	定 価
250-311	バーチ	K	28～36	¥370
250-312	ナチュラル	N		¥370
250-313	ホワイト	W		¥370
250-314	チェリー	C		¥370
250-315	ブラウン	B		¥370
250-316	ダーク	D		¥370
250-317	塗装(HL色)			¥590

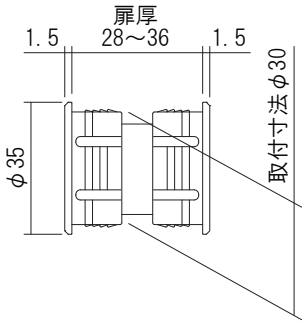

塗装（HL色）

バーチ（K）

ナチュラル（N）

ホワイト（W）

チェリー（C）

ブラウン（B）

ダーク（D）

塗装（HL色）

丸型φ３８

対応扉厚 28~36㎜　掘込 必要　道具 不要

材　質：合成樹脂

品名：丸型φ３８

品 番	仕上げ／色調		対応扉厚(㎜)	定 価
250-111	ダーク	ＤＡ	28～36	¥370
250-112	ミディアム	ＭＥ		¥370
250-113	ベージュ	ＢＪ		¥370
250-114	ライト	ＬＴ		¥370
250-115	ミルキー	ＭＫ		¥370
250-116	パール	ＰＡ		¥370
250-117	スモーク	ＳＫ		¥370
250-118	ホワイト	ＷＡ		¥370
250-119	ブラック	ＢＫ		¥370

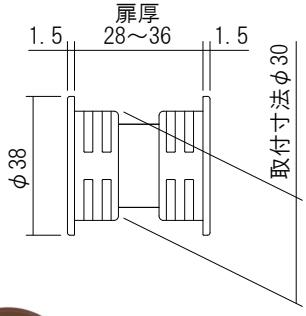

ダイヤモンドカット仕様
のレンズもあります。

ライト（ＬＴ）

ダーク（ＤＡ）

ミディアム（ＭＥ）

ベージュ（ＢＪ）

ライト（ＬＴ）

ミルキー（ＭＫ）

パール（ＰＡ）

スモーク（ＳＫ）

ホワイト（ＷＡ）

ブラック（ＢＫ）

角型

対応扉厚 28~36mm　掘込必要　道具不要　受注生産

鏡面仕上げ

ＨＬ
（ヘアラインシルバー）

鏡面仕上げ

材　質：ステンレス、合成樹脂

品名：角型 □３８

品 番	仕上げ／色調	対応扉厚(mm)	定 価
250-211	ＨＬ	28～36	¥750
250-212	鏡面仕上げ		¥750

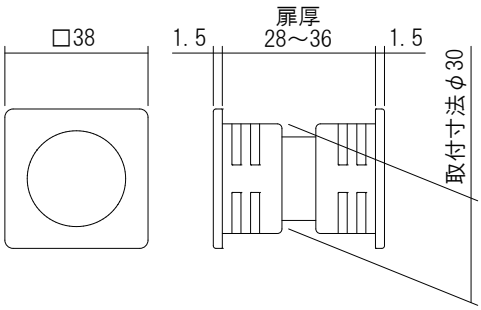

採光窓

対応扉厚 28~36mm　掘込必要　道具不要　受注生産

扉厚３０mm用

クリア

材　質：合成樹脂、アルミ

品名：採光窓

品 番	仕上げ／色調	対応扉厚(mm)	定 価
250-411	クリア	30	¥1,200
250-412		35	¥1,200

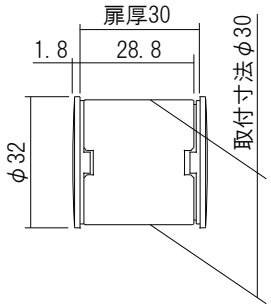

扉厚３５mm用

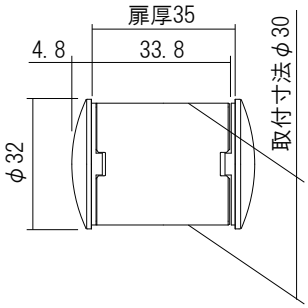

引戸金物
Sliding Door Parts

吊車用ソフトクローザーセット

耐荷重 294N　掘込 必要　⊕ ドライバー

無造作に閉めても約７０mm手前からスピードが緩やかになり、静かに自然に閉まります。
閉め忘れを防止して、エアコン等の省エネになります。
調整四輪戸車は走行性が良く・耐久性に優れています。
また、左右±２mm、上下±３mmの調整が可能です。

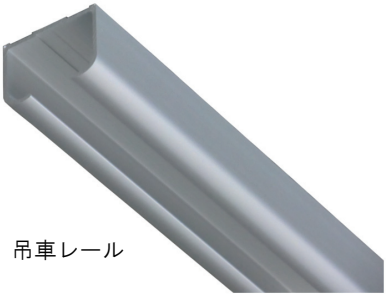
吊車レール

材　質：＜クローザー本体・フック＞ ステンレス
＜調整四輪戸車＞ 合成樹脂
＜吊車レール＞ アルミ
＜ガイドピン＞ ステンレス

耐荷重：294N(30kg)

仕上げ／色調：＜クローザー本体・フック＞ 生地
＜四輪調整戸車＞ アンバー
＜吊車レール＞ シルバー
＜ガイドピン＞ 生地

フック

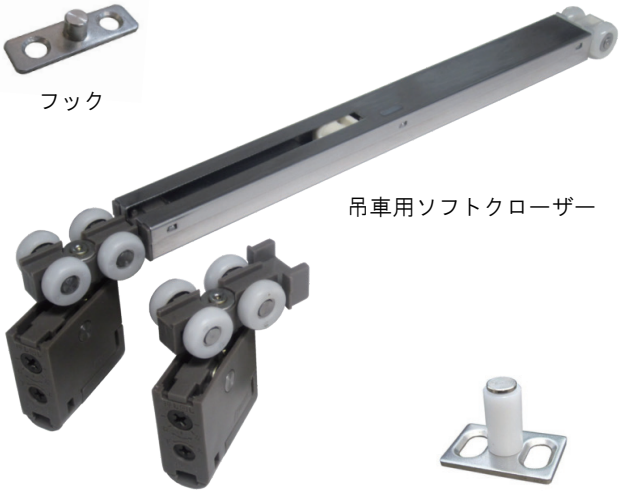
吊車用ソフトクローザー

調整四輪吊車

振れ防止ガイドピン

品名：吊車用ソフトクローザーセット

品 番	レール長さ(mm)	定 価
312-031	1, 820	¥6, 000
312-032	2, 730	¥8, 800
312-033	3, 640	¥11, 600

セット内容:
吊戸用ソフトクローザー１ヶ・フック１ヶ
調整四輪吊車２ヶ・レール１本
振れ防止ガイドピン１ヶ

同梱ねじ：
＜フック＞ 3×16 皿タッピンねじ 2本
＜調整四輪戸車＞ 3.5×12 皿タッピンねじ 1本
3.5×20 なべタッピンねじ 2本
＜吊車レール＞ 3.5×45 皿タッピンねじ
（本数はレール長さによる）
＜ガイドピン＞ 3.5×25 皿タッピンねじ 2本

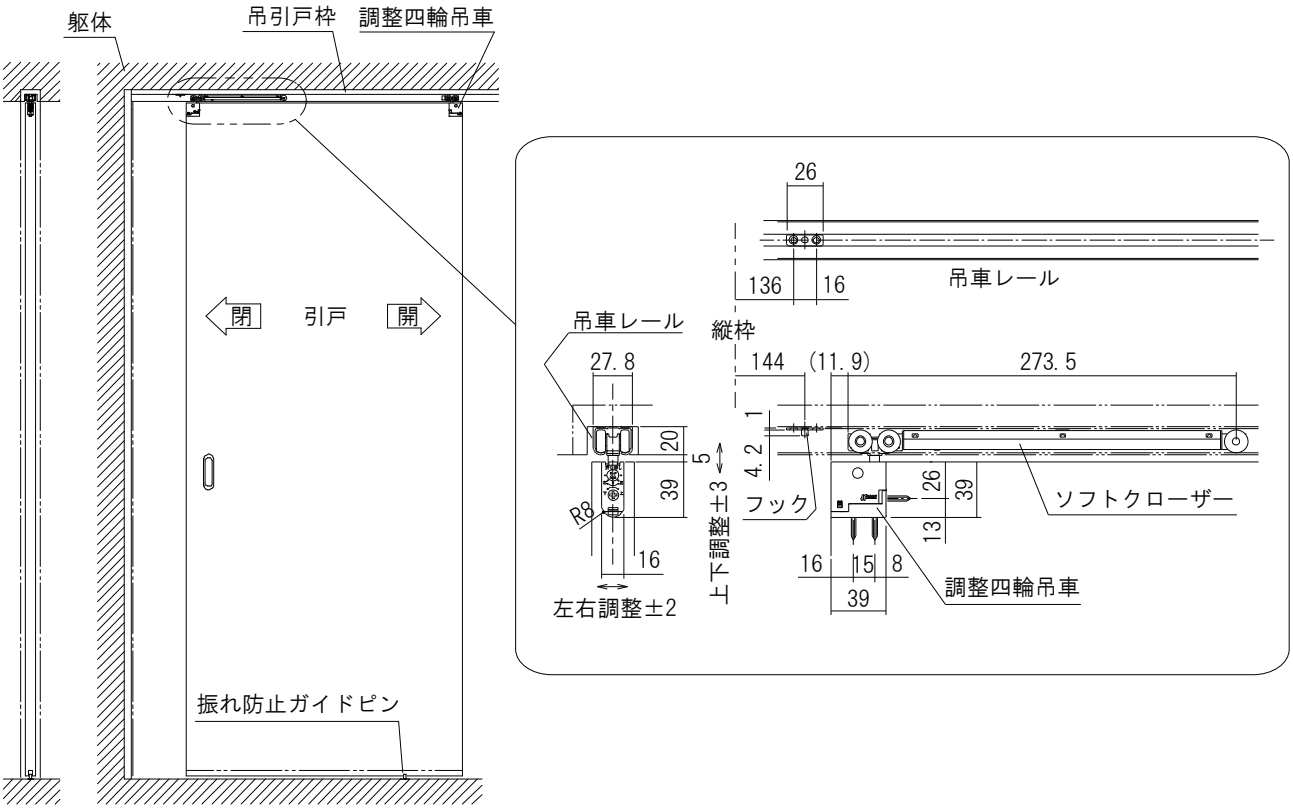

取付参考図

注：個別でのご注文の際は、弊社にご相談ください。

耐荷重 588N　⊕ドライバー

重量タイプ引戸用ソフトクローザー

外付けタイプの引戸用ソフトクローザーです。
引戸の跳ね返りを防止し、衝突音を軽減します。
既存の引戸にも簡単に取付可能です。※1
扉重量６０ｋｇに対応しました。
扉への埋め込みにも対応可能です。
※1 取付出来ない場合もあります。

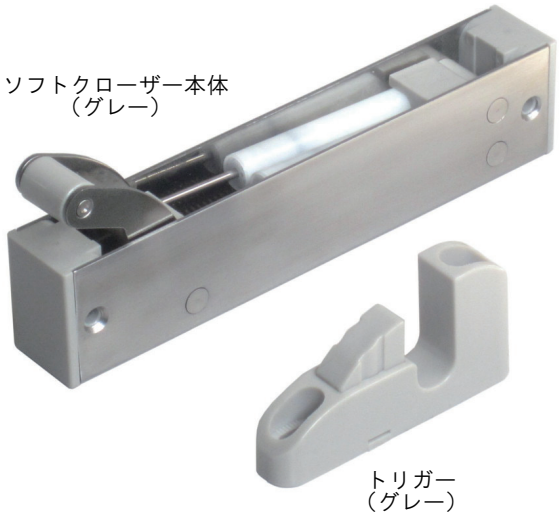

材　質：ステンレス、合成樹脂

耐荷重：588N(60kg)

品名：重量タイプ引戸用ソフトクローザー

品 番	扉重量	仕上げ／色調	定 価
312-061	294N	塗装ゴールド	¥10,500
312-062	(30kg)	塗装シルバー	¥10,500
312-063		グレー	¥9,000
312-064		ブラウン	¥9,000
312-065	588N	塗装ゴールド	¥12,000
312-066	(60kg)	塗装シルバー	¥12,000
312-067		グレー	¥10,500
312-068		ブラウン	¥10,500

同梱ねじ：
＜本体＞ 3.5×40 皿タッピンねじ 2本
＜トリガー＞ 3.5×25 バインドタッピンねじ 2本

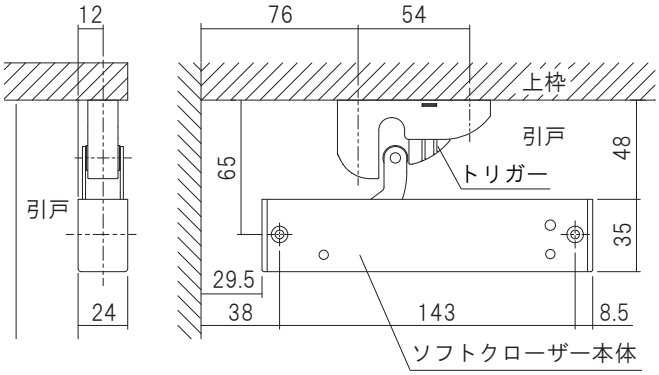

取付参考図

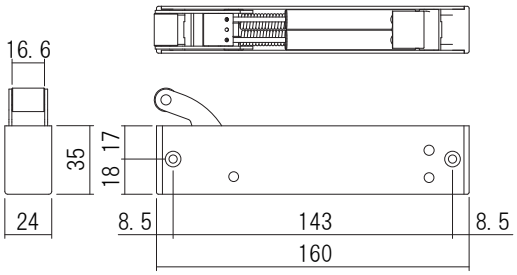

ソフトクローザー本体

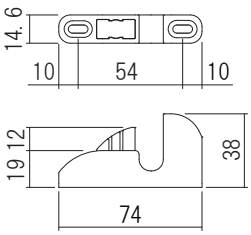

トリガー

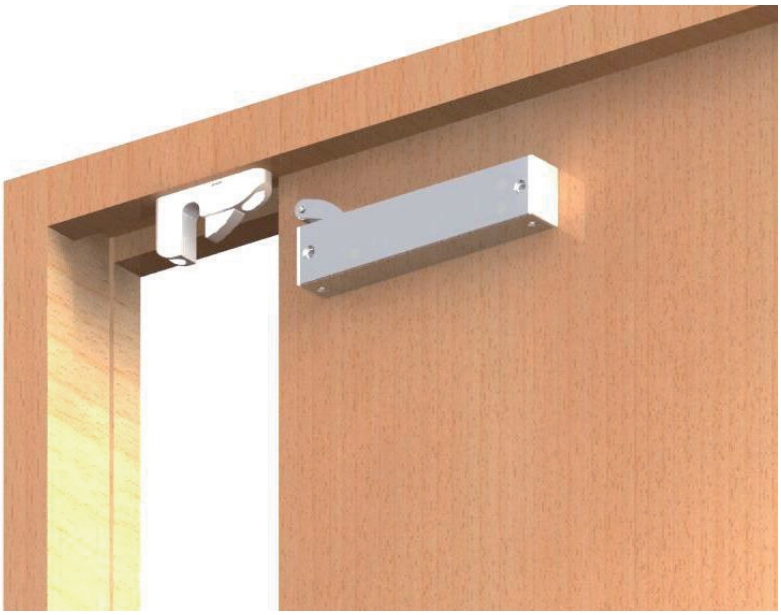

取付イメージ

ソフトクローザー（エア式）

耐荷重 245N　掘込必要　⊕ドライバー　受注生産

無造作に閉めても途中からスピードが緩やかになり
静かに自然に閉まります。
エアー式ダンパーで、自然なブレーキで閉まります。
閉め忘れを防止して、エアコン等の省エネになります。
閉まるスピードを調整することが出来ます。

材　質：ステンレス、合成樹脂

耐荷重：245N(25kg)

品名：ソフトクローザー（エア式）

品 番	仕上げ／色調	定 価
312-012	生地	¥4,000

セット内容:
　ソフトクローザー１ヶ・フック２ヶ

同梱ねじ：
　＜本体＞ 3.5×20 トラスタッピンねじ 2本
　＜フック＞ 3×16 皿タッピンねじ 4本

フック

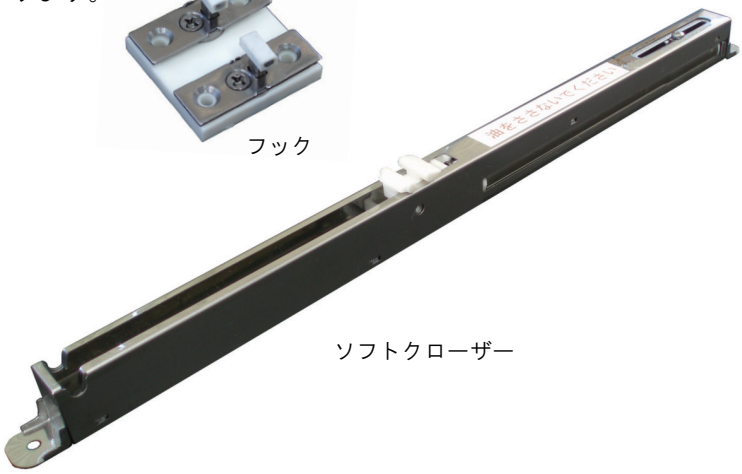
ソフトクローザー

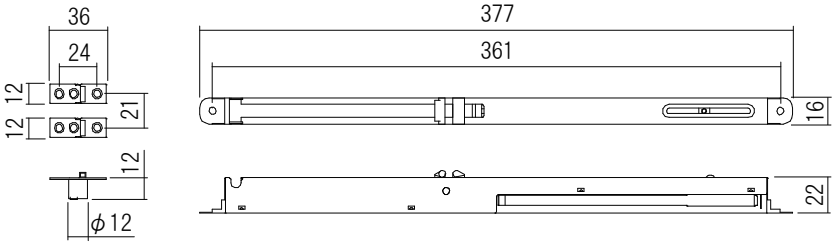

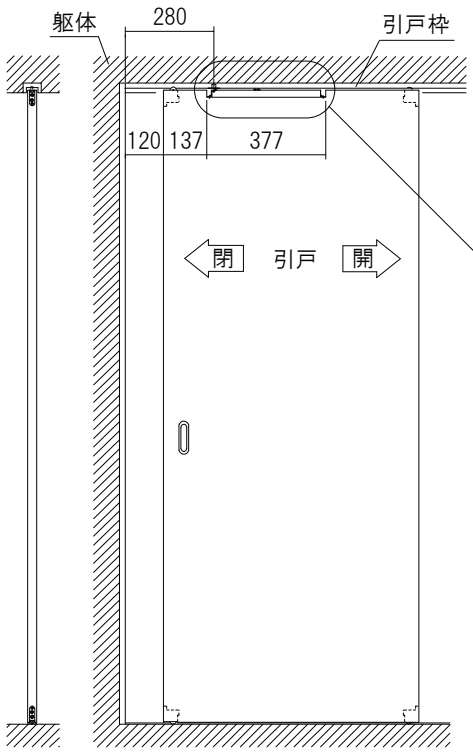

取付参考図

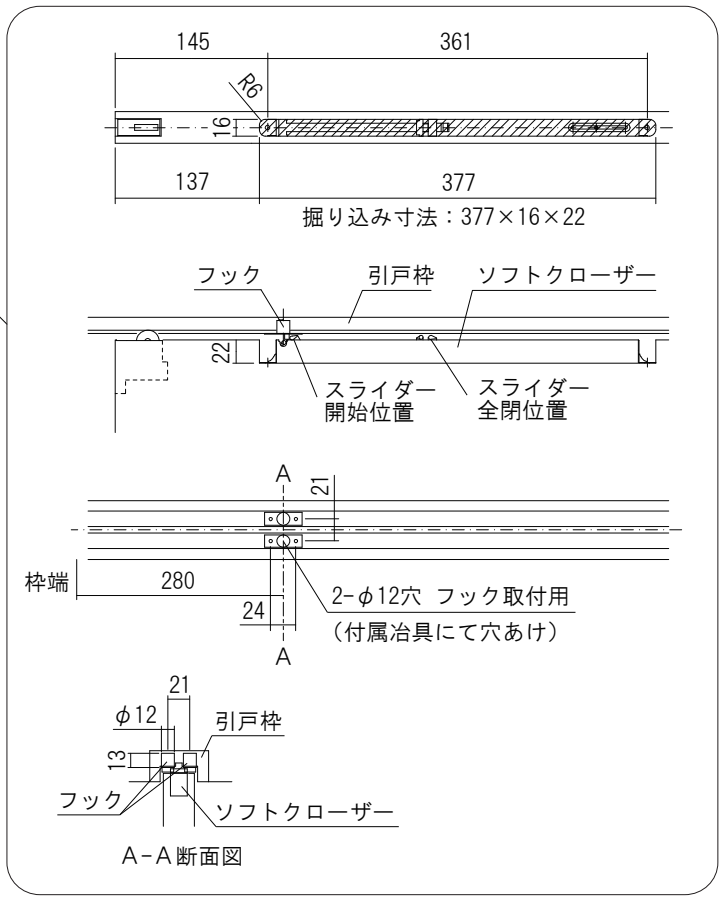

A－A断面図

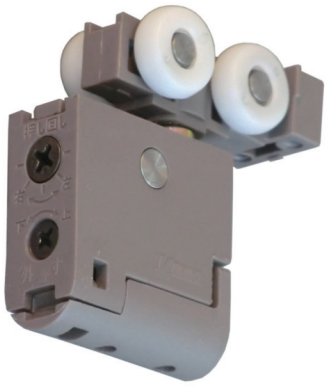

調整四輪吊車

耐荷重 294N　掘込必要　⊕ドライバー

下レール不要でバリアフリーに最適です。
走行性が良く、耐久性に優れています。
カップ先付けで、ワンタッチで取付です。

材　質：合成樹脂、スチール

耐荷重：294N(30kg)

調整範囲：上下±3mm・左右±2mm

品名：調整四輪吊車

品 番	仕上げ／色調	定 価
320-021	アンバー	¥1,840

注：1ヶの定価
同梱ねじ：3.5×12 皿タッピンねじ 1本
3.5×20 なべタッピンねじ 2本

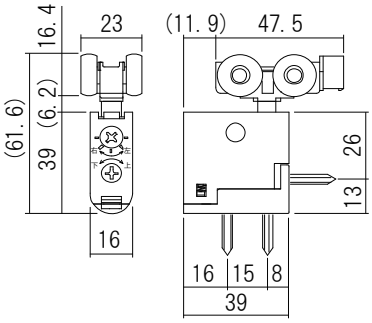

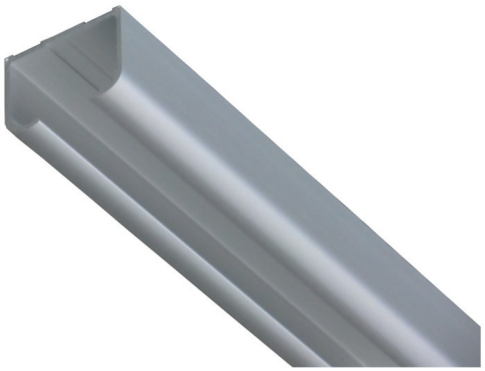

吊車レール

耐荷重 294N　掘込必要　⊕ドライバー

材　質：アルミ

耐荷重：294N(30kg)

品名：吊車レール

品 番	長さ(mm)	仕上げ／色調	定 価
310-512	1,820	シルバー	¥2,430
310-522	2,730		¥3,650
310-532	3,640		¥4,860

同梱ねじ：3.5×45 皿タッピンねじ
（本数はレール長さによる）

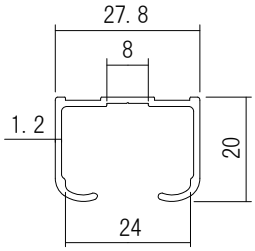

耐荷重 294N　掘込必要　⊕ドライバー

振れ防止ガイドピン

材　質：ステンレス、合成樹脂

耐荷重：294N(30kg)

品名：振れ防止ガイドピン

品 番	仕上げ／色調	定 価
320-084	生地	¥400

同梱ねじ：3.5×25 皿タッピンねじ 2本

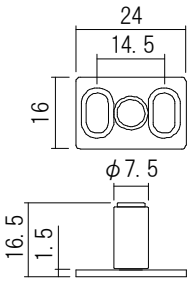

ＫＴ調整戸車

耐荷重 294N　掘込必要　⊕ドライバー　受注生産

上下調整に加え、引戸のそりや枠の変形による引戸のこすれを調整できる戸車です。

材　質：合成樹脂、スチール

耐荷重：294N(30kg)

調整範囲：上下±3mm・左右±2mm

対応レール：上側_鴨井レール　下側_Ｔレール

品名：ＫＴ調整戸車

品 番	仕 様	仕上げ／色調	定 価
301-332	上側用	アンバー	¥650
301-342	下側用		¥650

注：１ヶの定価
同梱ねじ：4×30 皿タッピンねじ 1本

上側用

下側用

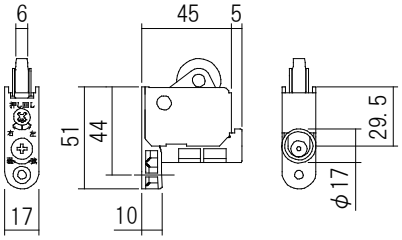

上側用

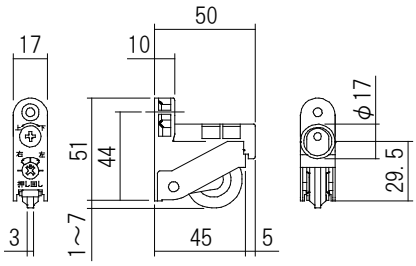

下側用

鴨井レール

掘込必要　⊕ドライバー　受注生産

材　質：アルミ

仕上げ／色調：アンバー

品名：鴨井レール

品 番	仕 様	長さ(mm)	定 価
310-312A	１本引き	1, 820	¥2, 100
310-312B		2, 730	¥2, 800
310-312C		3, 640	¥3, 700
310-412A	２本引き	1, 820	¥3, 000
310-412B		2, 730	¥4, 200
310-412C		3, 640	¥5, 800

同梱ねじ：3.5×12 皿タッピンねじ
（本数はレール長さによる）

１本引き

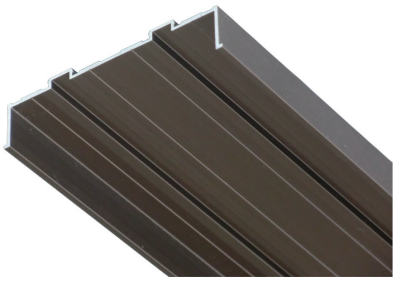

２本引き

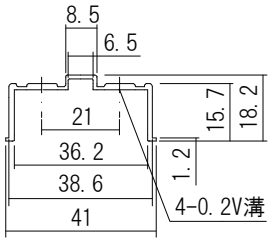

１本引き

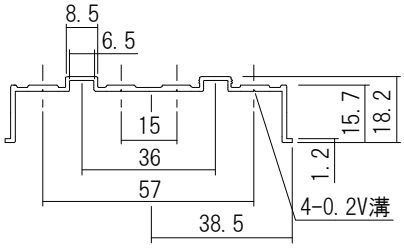

２本引き

床用Ｔレール

耐荷重 294N　⊕ ドライバー　受注生産

ＫＴ調整下戸車用のレールです。
高さ３mmでバリアフリー対応です。

材　質：アルミ

耐荷重：294N(30kg)

品名：床用Ｔレール

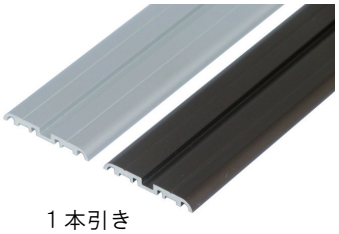

１本引き

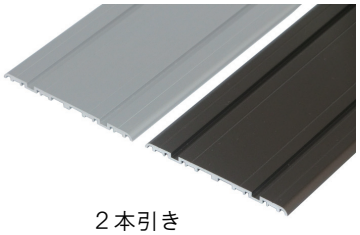

２本引き

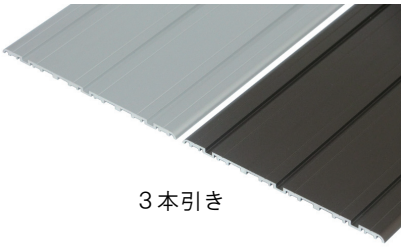

３本引き

品番 アンバー	品番 シルバー	仕　様	長さ(mm)	定 価
310-361A	310-364A	１本引き	1, 820	¥1, 300
310-361B	310-364B		2, 730	¥1, 800
310-361C	310-364C		3, 640	¥2, 750
310-362A	310-365A	２本引き	1, 820	¥1, 500
310-362B	310-365B		2, 730	¥2, 000
310-362C	310-365C		3, 640	¥2, 950
310-363A	310-366A	３本引き	1, 820	¥2, 200
310-363B	310-366B		2, 730	¥3, 250
310-363C	310-366C		3, 640	¥4, 200

同梱ねじ：2. 7×16 皿木ねじ
（本数はレール長さによる）

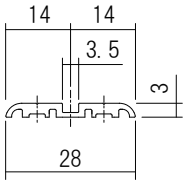

１本引き

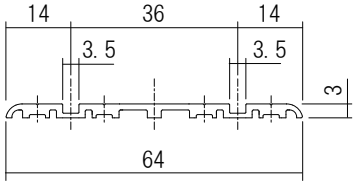

２本引き

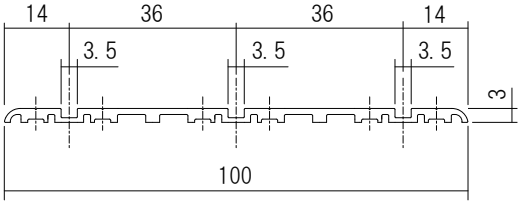

３本引き

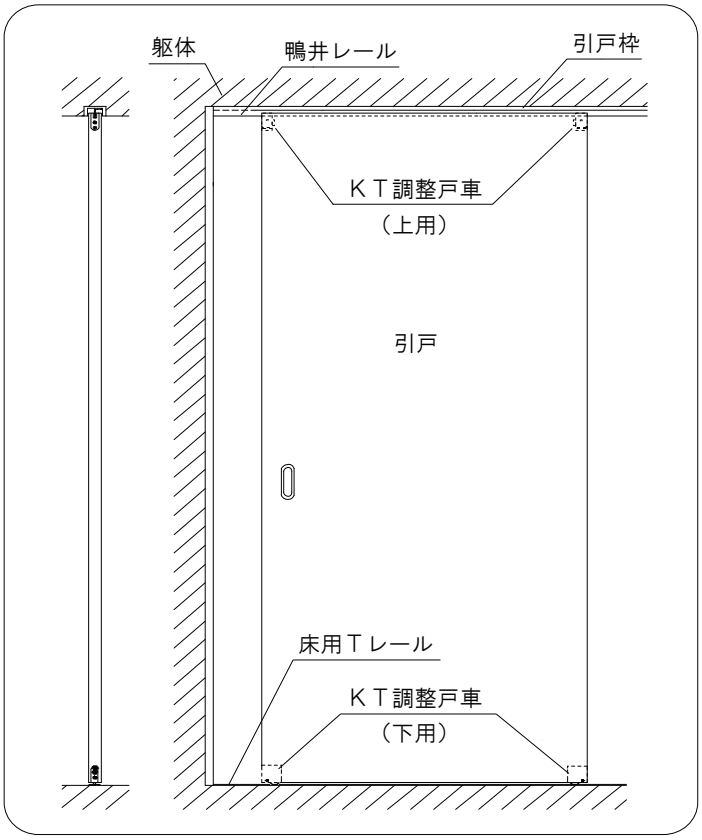

使用例

アウトセット引戸金物

耐荷重 294N　掘込必要　⊕ドライバー　受注生産

開戸を取外した後の開口部等に、引戸を簡単に取付けることが出来ます。

耐荷重：294N(30kg)

品名：アウトセット引戸セット

品 番	上レール (mm)	下レール (mm)	下レール 色調	定 価
330-001	1, 388	1, 392	アンバー	¥11, 000
330-002	1, 570	1, 574		¥11, 000
330-003	1, 628	1, 632		¥11, 000
330-001S	1, 388	1, 392	シルバー	¥11, 000
330-002S	1, 570	1, 574		¥11, 000
330-003S	1, 628	1, 632		¥11, 000

セット内容:
上レール１本・下レール１本
ＫＴ調整戸車（下側用）２ヶ
扉側ガイド２ヶ
上ストッパー２ヶ・下ストッパー２ヶ

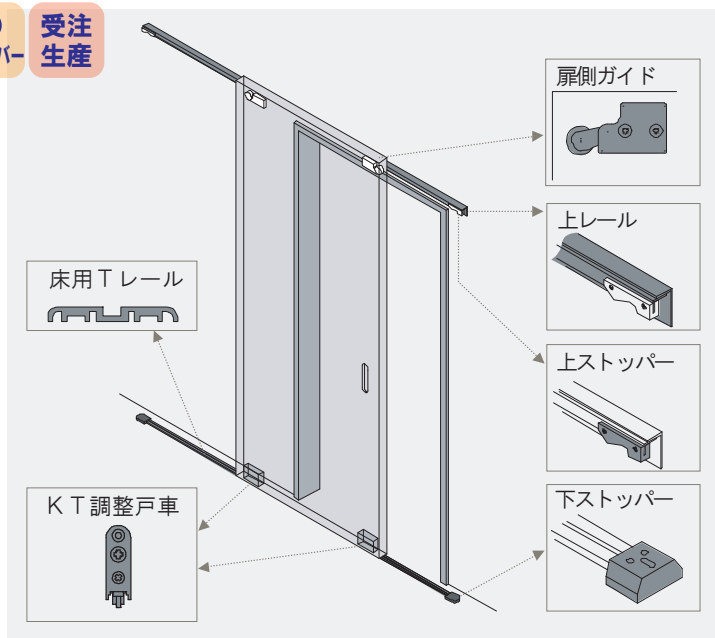

商品構成

上レール（アウトセット）

耐荷重 294N　⊕ドライバー

材　質：アルミ

耐荷重：294N(30kg)

品名：上レール（アウトセット）

品 番	長さ(mm)	仕上げ／色調	定 価
330-051	1, 388	ホワイト	¥4, 500
330-052	1, 570		¥4, 500
330-053	1, 628		¥4, 500

同梱ねじ：3. 5×30 皿タッピンねじ
（本数はレール長さによる）

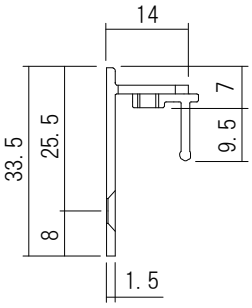

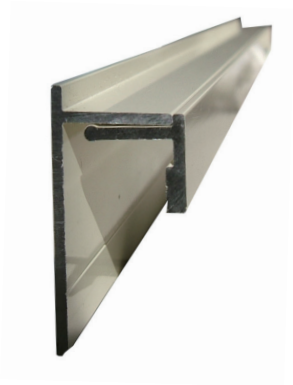

床用Ｔレール

耐荷重 294N　⊕ドライバー　受注生産

材　質：アルミ

耐荷重：294N(30kg)

品名：床用Ｔレール

品 番 アンバー	品 番 シルバー	長さ(mm)	定 価
330-054	330-057	1, 392	¥1, 700
330-055	330-058	1, 574	¥1, 700
330-056	330-059	1, 632	¥1, 700

同梱ねじ：2. 7×16 皿木ねじ
（本数はレール長さによる）

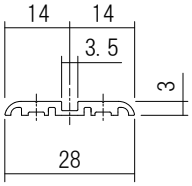

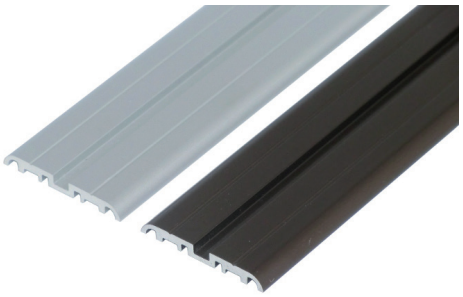

ＫＴ調整戸車

耐荷重 294N　掘込必要　⊕ドライバー　受注生産

材　質：合成樹脂、スチール

耐荷重：294N(30kg)

調整範囲：上下±3mm・左右±2mm

品名：ＫＴ調整戸車

品 番	仕上げ／色調	定 価
301-342	アンバー	¥1, 300

注：２ヶの定価

同梱ねじ：4×30 皿タッピンねじ 2本

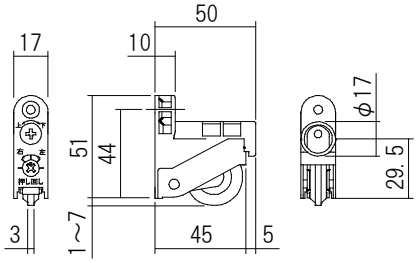

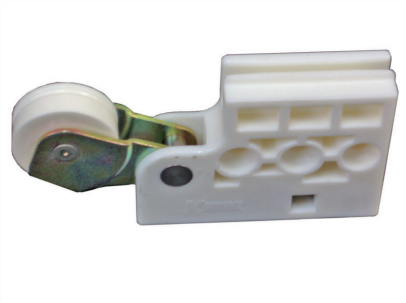

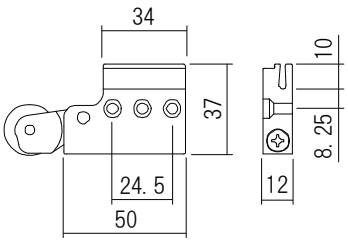

扉側ガイド

ドライバー

材　質：合成樹脂

品名：扉側ガイド

品 番	仕上げ／色調	定 価
330-060	ホワイト	¥1,500

注：２ヶの価格

同梱ねじ：4×25 皿タッピンねじ 6本

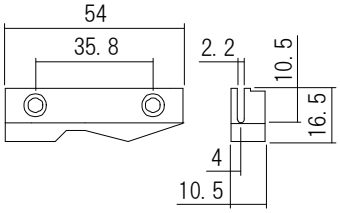

上ストッパー

ドライバー

材　質：合成樹脂

品名：上ストッパー

品 番	仕上げ／色調	定 価
330-061	ホワイト	¥1,000

注：２ヶの価格

同梱ねじ：M4×10 皿小ねじ 4本

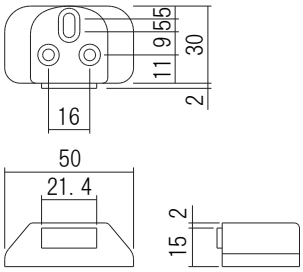

アウトセット用下ストッパー

ドライバー

材　質：合成樹脂

品名：アウトセット用下ストッパー

品 番	仕上げ／色調	定 価
330-064	ブラック	¥1,200

注：２ヶの価格

同梱ねじ：4×30 皿タッピンねじ 6本

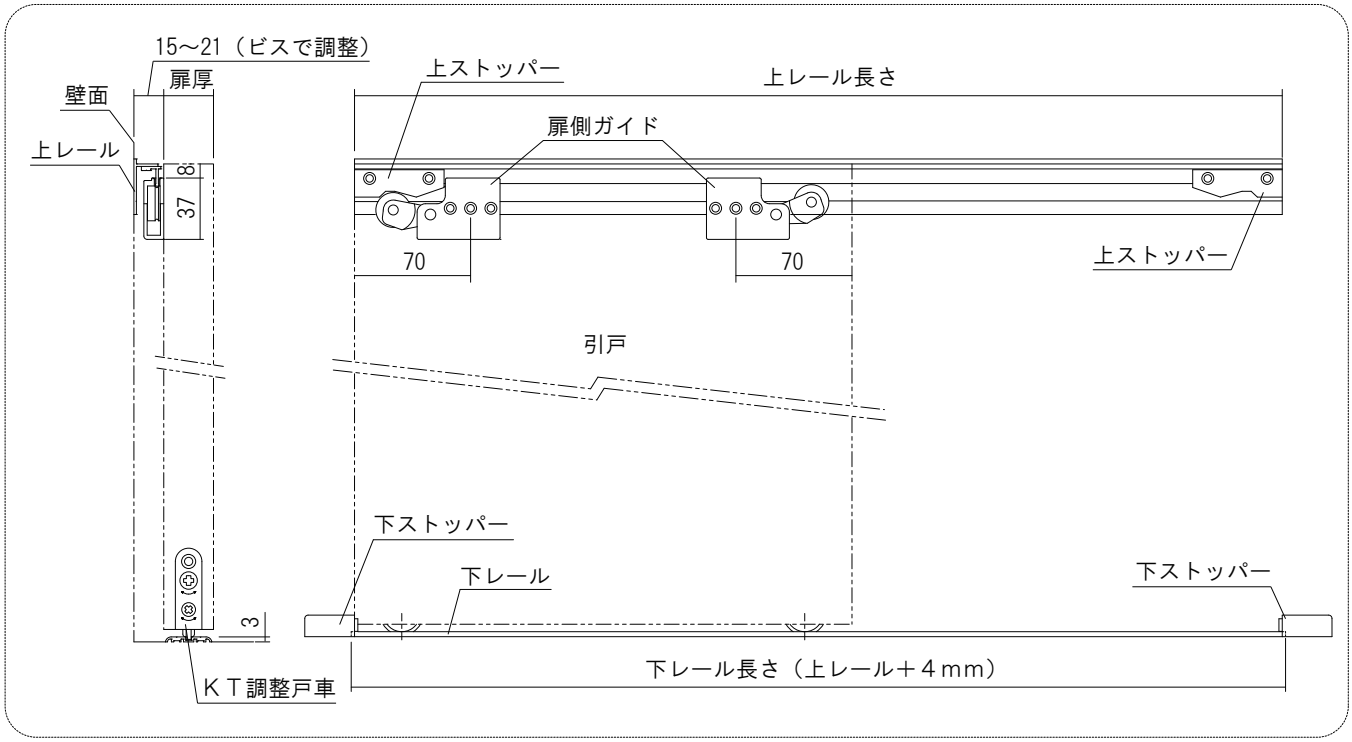

収まり図

アウトセット引戸用鎌錠ストライク

⊕ ドライバー

アウトセット引戸を設置した際に使用する、専用のストライクです。
室内の景観を損なわないようにシンプルで自己主張を抑えたデザインです。

材　質：ステンレス、合成樹脂

調整範囲：左右±4mm・前後5.5〜7.5mm

仕上げ／色調：＜カバー＞ ホワイト ＜受け部＞ バレル研磨

品名：アウトセット引戸用鎌錠ストライク

品 番	カマ収まり部 開口幅(mm)	仕　様	定 価
330-005	8.8×43		¥1,700
330-006	11.8×43		¥1,700
330-007	11.8×33	トリガー対応	¥1,700

同梱ねじ：＜ベース＞ 4×50 トラスタッピンねじ 3本
＜受け部＞ 3.5×16 皿タッピンねじ 2本

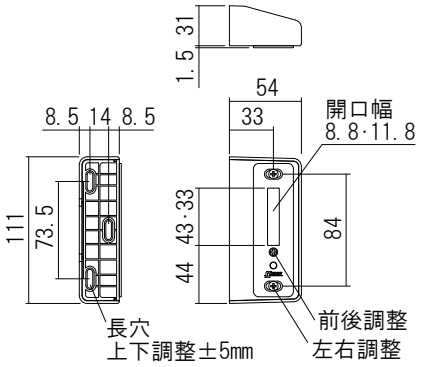

ＯＳ引戸ストライク ウッド

⊕ ドライバー　受注生産

高強度タイプのアウトセット引戸専用のストライクです。

材　質：ステンレス、天然木

調整範囲：左右±4mm・前後5.5〜7.5mm

仕上げ／色調：＜カバー＞ ホワイト ＜受け部＞ バレル研磨

品名：ＯＳ引手ストライク ウッド

品 番	カマ収まり部 開口幅(mm)	定 価
330-010	16×42	¥7,000

同梱ねじ：＜フロント＞ M5×10 皿小ねじ 2本
＜カバー＞ 4.5×20 皿タッピンねじ 2本
＜ベース＞ 4×50 トラスタッピンねじ 5本

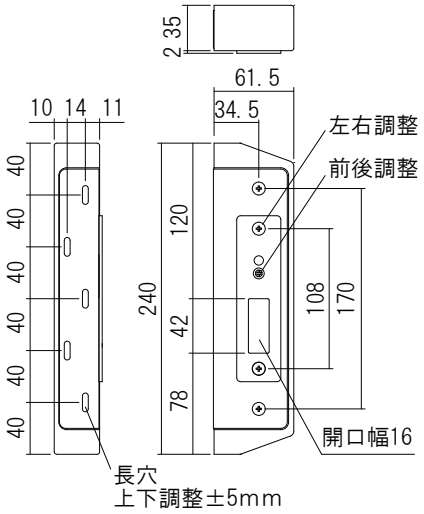

アウトセット用下ストッパー

ドライバー

アウトセット引戸用の床付けストッパーです。

材　質：合成樹脂

品名：アウトセット用下ストッパー

品 番	仕上げ／色調	定 価
330-063	シルバー	¥1, 200
330-064	ブラック	¥1, 200

注：２ヶの定価
同梱ねじ：4×30 皿タッピンねじ 6本

シルバー

ブラック

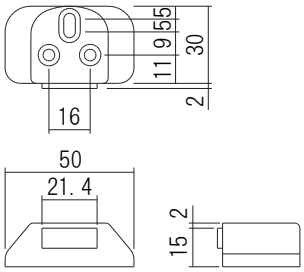

アウトセット用上部戸当り

ドライバー

アウトセット引戸用の壁付け戸当りです。

材　質：スチール、合成樹脂

品名：アウトセット用上部戸当り

品 番	仕上げ／色調	定 価
330-065	ブラック	¥1, 500

注：１ヶの定価
同梱ねじ：5×50 なべタッピンねじ 3本

戸当り本体

取付ベース

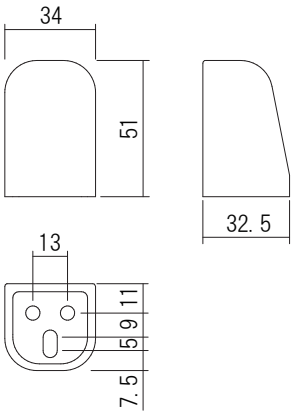

ガタ止めマグネットキャッチャ

耐荷重 343N　対応扉厚 28mm以上　掘込 必要

引戸のガタ止めに有効です。
荒閉め時の跳ね返り防止する効果もあります。
当たる音を軽減した設計です。

材　質：合成樹脂、スチール、マグネット

対応扉重量：98～343N(10～35kg)

対応扉厚：28mm以上

品名：ガタ止めマグネットキャッチャ

品 番	仕上げ／色調	定 価
230-022	アンバー	¥1,000

同梱ねじ：3×16 皿タッピンねじ 1本

枠側

扉側

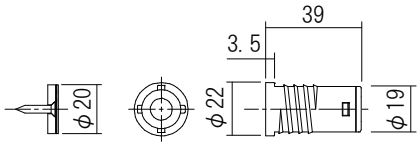

枠側　扉側

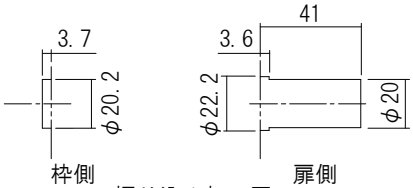

枠側　扉側

掘り込み加工図

穴隠し兼用戸当たりキャップ

掘込 必要　道具 不要

エラストマ樹脂を使用し、クッション性と耐久性に優れた、戸当たりとネジ穴隠しを兼ねたキャップです。
豊富な色バリエーションを用意しております。

材　質：エラストマ樹脂

品名：穴隠し兼用戸当たりキャップ

品 番	取付径(mm)	仕上げ／色調		定 価
251-001	φ8	バーチ	K	¥15
251-002		ナチュラル	N	¥15
251-003		チェリー	C	¥15
251-004		ブラウン	B	¥15
251-005		ダーク	D	¥15
251-009		ホワイト	W	¥15
251-010		ピーチ	Y	¥15
251-011	φ10	バーチ	K	¥15
251-012		ナチュラル	N	¥15
251-013		チェリー	C	¥15
251-014		ブラウン	B	¥15
251-015		ダーク	D	¥15
251-019		ホワイト	W	¥15
251-020		ピーチ	Y	¥15
251-021	φ13 ※1	バーチ	K	¥15
251-022		ナチュラル	N	¥15
251-023		チェリー	C	¥15
251-024		ブラウン	B	¥15
251-025		ダーク	D	¥15
251-029		ホワイト	W	¥15
251-030		ピーチ	Y	¥15

※1 φ13は色が若干異なります。

バーチ（K）

ナチュラル（N）

チェリー（C）

ブラウン（B）

ダーク（D）

ホワイト（W）

ピーチ（Y）

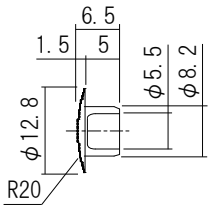

φ８

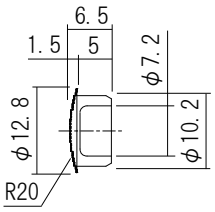

φ１０

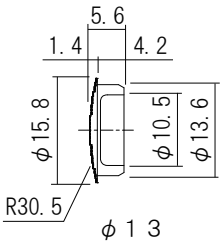

φ１３

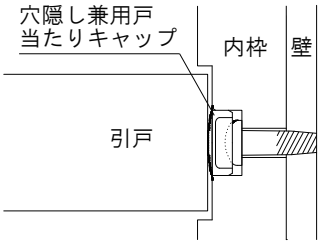

使用例

耐荷重 294N　掘込必要　⊕ドライバー　受注生産

F２調整ガイド

一般的な戸車の引戸で、上レールとセットで使用します。

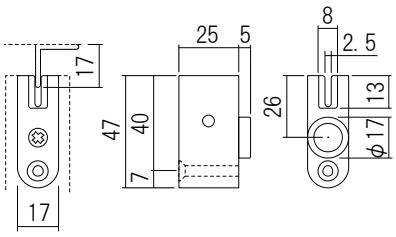

材　質：合成樹脂

耐荷重：294N(30kg)

調整範囲：左右±2mm

品名：F２調整ガイド

品　番	仕上げ／色調	定　価
305-012	アンバー	¥800

注：１ヶの定価

同梱ねじ：4×45 皿タッピンねじ 1本

耐荷重 294N　掘込必要　受注生産

上レール

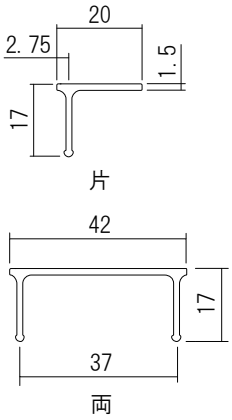

材　質：アルミ

耐荷重：294N(30kg)

品名：上レール

品　番	仕様	長さ(mm)	仕上げ／色調	定　価
310-012	片	1,820	アンバー	¥1,070
310-022		2,730		¥1,700
310-032		3,640		¥2,240
310-042	両	1,820	アンバー	¥1,900
310-052		2,730		¥2,870
310-062		3,640		¥3,800

同梱ねじ：3.5×25 皿タッピンねじ
（本数はレール長さによる）

耐荷重 294N　掘込必要　⊕ドライバー　受注生産

ＰＡ調整戸車

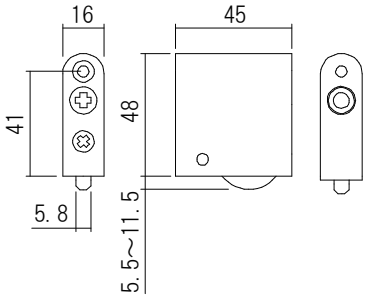

材　質：合成樹脂

耐荷重：294N(30kg)

調整範囲：上下±3mm・左右±2mm

対応レール：Ｖレール

品名：ＰＡ調整戸車

品　番	仕上げ／色調	定　価
301-432	アンバー	¥500

注：１ヶの定価

同梱ねじ：4×30 なべタッピンねじ 1本

耐荷重 294N　掘込必要　受注生産

Ｖレール

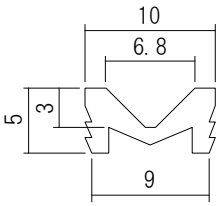

材　質：アルミ

耐荷重：294N(30kg)

品名：Ｖレール

品　番	長さ(mm)	仕上げ／色調	定　価
311-012	1,820	アンバー	¥740
311-022	2,730		¥1,100
311-032	3,640		¥1,470

ＴＳ鎌錠

対応扉厚 28～36㎜　掘込必要　⊕ドライバー

２０１１年度グッドデザイン賞受賞商品です。

すっきりとしたデザインの引手付き鎌錠です。
ブラックゴールドをはじめとした、落ち着きのある
４色を設定しました。

材　質：＜引手＞ 亜鉛ダイカスト
＜ケース＞ ステンレス、スチール
＜調整ストライク＞ ステンレス、スチール

対応扉厚：28～36㎜

調整ストライク調整範囲：上下±5㎜・奥行き2.5㎜

品名：ＴＳ鎌錠

品 番	錠の仕様	仕上げ／色調	定 価
224-701	間仕切錠	光沢パールクローム	¥4,900
224-702		ブラックゴールド	¥4,900
224-703		サテンシルバー	¥6,300
224-704		ブラックシルバー	¥4,900
224-711	表示錠	光沢パールクローム	¥4,900
224-712 ※1		ブラックゴールド	¥4,900
224-713		サテンシルバー	¥6,300
224-714 ※1		ブラックシルバー	¥4,900
224-721	シリンダー錠 ※2	光沢パールクローム	¥7,600
224-722		ブラックゴールド	¥7,600
224-723		サテンシルバー	¥9,000
224-724		ブラックシルバー	¥7,600
224-725	シリンダー錠 ※2･※3	光沢パールクローム	¥7,600
224-726		ブラックゴールド	¥7,600
224-727		サテンシルバー	¥9,000
224-728		ブラックシルバー	¥7,600
224-750	スペアキー		¥1,000

※1 半表示（施錠時のみ赤色表示）
※2 鍵２ヶ付き
※3 シリンダーが出っ張らない仕様（扉厚33～36㎜のみ）
※ ケース、ストライクフロントは角型もあります。
※ ケース・ストライクフロントの仕上げはＨＬ仕上げです。
※ トリガー付き仕様もあります。

同梱ねじ：
＜引手＞ M4×25 皿小ねじ(D7) 2本
＜ケース＞ 3.5×20 皿タッピンねじ(D7) 2本
＜調整ストライク＞ 3.5×20 皿タッピンねじ(D7) 2本

調整ストライク

引手＋ケース

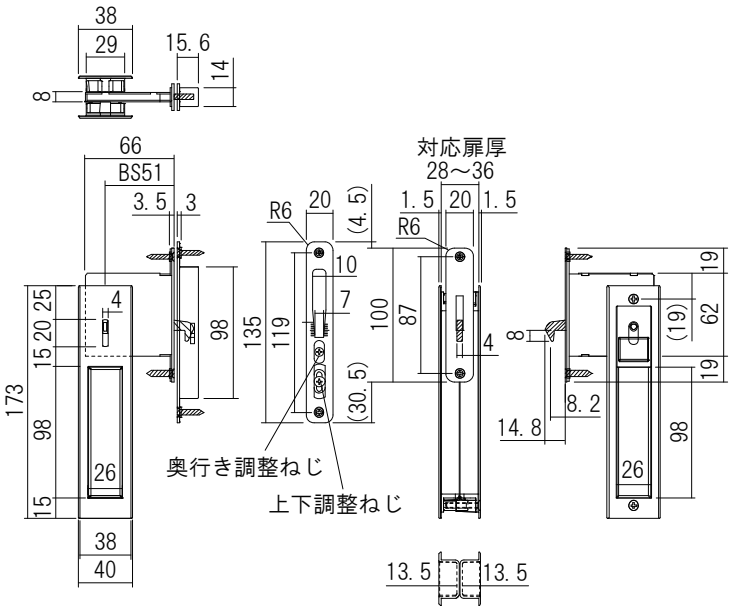

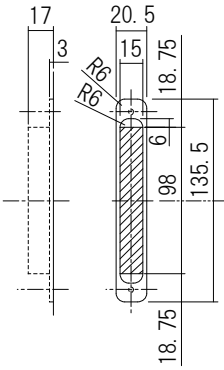

ストライク掘込図

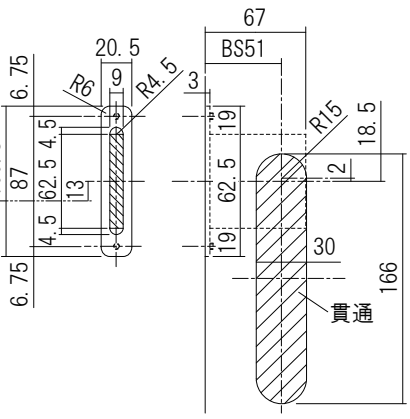

引手・ケース掘込図

表示錠
光沢パールクローム

間仕切錠
ブラックゴールド

シリンダー錠
サテンシルバー

表示錠
ブラックシルバー

解除　施錠
室外側

解除　施錠
室内側

スッキリ鎌錠

対応扉厚 30~34mm　掘込 必要　⊕ ドライバー

室内側の施解錠はサムターン回転方式で、操作が簡単です。
間仕切り・表示仕様は、非常時に室外側から解錠できます。
鍵付きタイプは１００通りの鍵違い対応が可能です。
マスターキー仕様は別途お問合せ下さい。
（１マスターで６３通りの小鍵対応が可能です）
ＵＤレバー仕様はユニバーサルデザインを考慮し、
高強度サムターンと色の違いを判別しにくい方でも
見やすい表示色とを設定しました。

材　質：＜座＞アルミ ＜レバー＞ 亜鉛ダイカスト
　　＜ケース＞ ステンレス、スチール
　　＜調整ストライク＞ ステンレス、スチール

対応扉厚：30～34mm

調整ストライク調整範囲：上下±5mm・奥行き2.5mm

品名：スッキリ鎌錠

品 番	鍵の仕様 室内側	鍵の仕様 室外側	仕上げ／色調	定 価
224-521	標準	間仕切	サテンゴールド	¥4,500
224-522			サテンシルバー	¥4,500
224-523			光沢ゴールド	¥4,500
224-524			クロームメッキ	¥4,500
224-525			塗装シルバー	¥4,500
224-531	標準	表示	サテンゴールド	¥4,500
224-532			サテンシルバー	¥4,500
224-533			光沢ゴールド	¥4,500
224-534			クロームメッキ	¥4,500
224-535			塗装シルバー	¥4,500
224-541	標準	鍵付き	サテンゴールド	¥7,400
224-542		※1	サテンシルバー	¥7,400
224-545			塗装シルバー	¥7,400
224-551	レバー	間仕切	サテンゴールド	¥5,400
224-552			サテンシルバー	¥5,400
224-553			光沢ゴールド	¥5,400
224-554			クロームメッキ	¥5,400
224-555			塗装シルバー	¥5,400
224-561	レバー	表示	サテンゴールド	¥5,400
224-562			サテンシルバー	¥5,400
224-563			光沢ゴールド	¥5,400
224-564			クロームメッキ	¥5,400
224-565			塗装シルバー	¥5,400
224-571	レバー	鍵付き	サテンゴールド	¥8,300
224-572		※1	サテンシルバー	¥8,300
224-575			塗装シルバー	¥8,300
900-001	UDレバー	表示	塗装シルバー	¥5,400
900-002			塗装ゴールド	¥5,400
900-003			サテンシルバー	¥5,400
900-004			サテンゴールド	¥5,400
900-011	UDレバー	鍵付き	塗装シルバー	¥9,800
900-012		※1	塗装ゴールド	¥9,800
900-013			サテンシルバー	¥9,800
900-014			サテンゴールド	¥9,800
224-579	ケース（フロント丸型）			¥780
224-580	ストライク（フロント丸型）			¥780
900-021	ケース（フロント角型）			¥780
900-022	ストライク（フロント角型）			¥780
224-581	スペアーキー			¥1,000

※1 鍵２ヶ付き
※ ケース・ストライクフロントは標準・レバー仕様は丸型、
　ＵＤレバー仕様は角型です。（変更可能）
※ ケース・ストライクフロントの仕上げはバレル研磨です。

同梱ねじ：
　＜座＞ M4×16 皿小ねじ(D6) 2本
　　(UDレバー仕様はM4×25またはM4×30)
　＜ケース＞ 3.5×20 皿タッピンねじ(D7) 2本
　＜調整ストライク＞ 3.5×20 皿タッピンねじ(D7) 2本

調整ストライク

ケース

対応扉厚(35･36mmはお問い合せください)

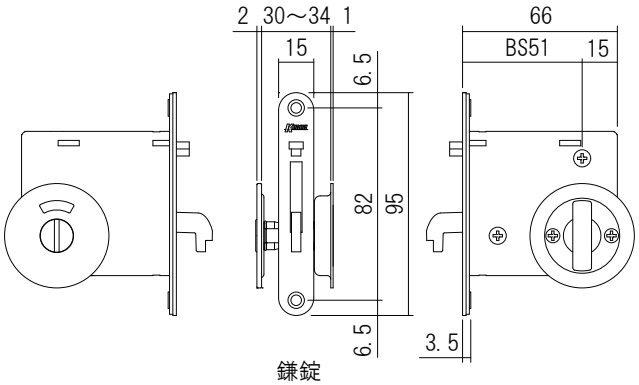

鎌錠

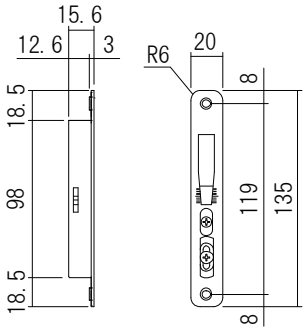

調整ストライク

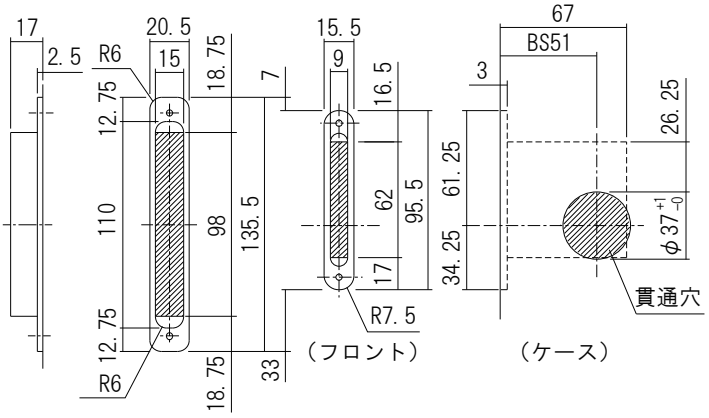

（フロント）　（ケース）

ストライク掘り込み図　　ケース掘り込み図

表示錠（室外側）

標準タイプ（室内側）

間仕切りタイプ

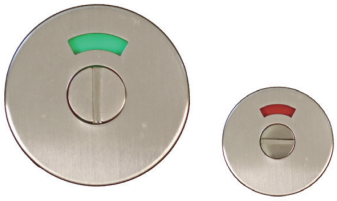

表示タイプ

標準タイプ

レバータイプ

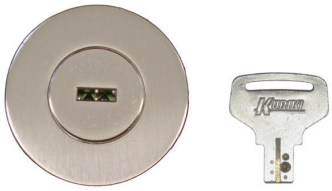

鍵付きタイプ

ＵＤレバータイプ

サテンゴールド

サテンシルバー

光沢ゴールド

クロームメッキ

塗装シルバー

ＵＤレバー 鍵付きセット（角型フロント仕様）

ＵＤレバー（丸型フロント仕様）

ＮＳオート鎌錠

対応扉厚 30~39㎜　掘込必要　⊕ドライバー

引戸を閉めると磁石の反発力を利用して自動でカマが掛かります。
跳ね返りや閉め忘れを防止することが出来ます。
引手は左右勝手を組替え可能になっています。
錠無しの引手のみの仕様もあります。

材　質：＜引手＞ 合成樹脂
＜ケース＞ ステンレス、スチール
＜調整ストライク＞ ステンレス、スチール

対応扉厚：33用_29.5～34.0mm、36用_35.0～39.0mm

調整ストライク調整範囲：上下±4mm・奥行き4mm

品名：ＮＳオート鎌錠

品番 扉厚33用	扉厚36用	錠の仕様	仕上げ／色調	定価
224-621	224-624	空錠	クロームメッキ	¥5,700
224-622	224-625		塗装ゴールド	¥5,200
224-623	224-626		塗装シルバー	¥5,200
224-631	224-634	間仕切錠	クロームメッキ	¥6,000
224-632	224-635		塗装ゴールド	¥5,500
224-633	224-636		塗装シルバー	¥5,500
224-641	224-644	表示錠	クロームメッキ	¥6,000
224-642	224-645		塗装ゴールド	¥5,500
224-643	224-646		塗装シルバー	¥5,500
224-651	224-654	引手	クロームメッキ	¥1,500
224-652	224-655		塗装ゴールド	¥1,000
224-653	224-656		塗装シルバー	¥1,000

※ 上記は表裏セットの定価
※ ケース・ストライクフロントの仕上げはバレル研磨です。
同梱ねじ：＜引手＞ M3×30 皿小ねじ 2本
＜ケース＞ 4×20 皿タッピンねじ 2本
＜調整ストライク＞ 4×20 皿タッピンねじ 2本

調整ストライク　　引手＋ケース

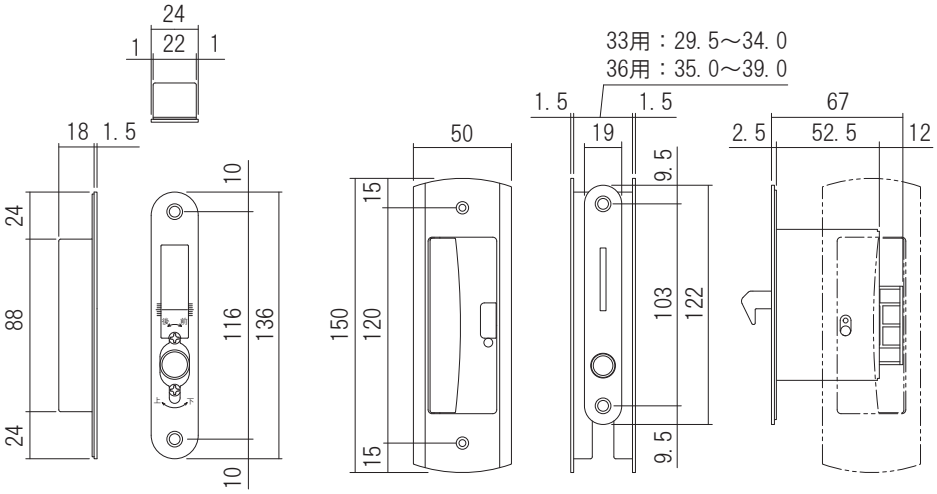

調整ストライク　　鎌錠

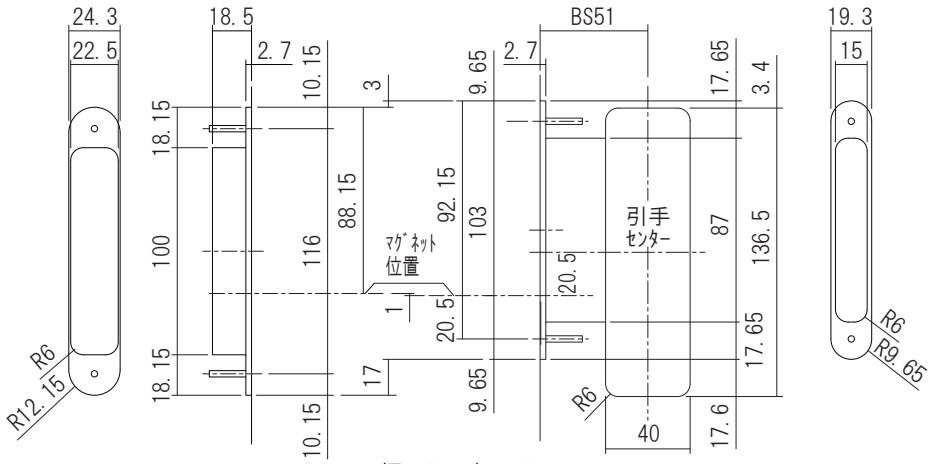

掘り込み加工図

空錠　　間仕切錠　　表示錠　　錠なし（引手のみ）

クロームメッキ　　塗装ゴールド　　塗装シルバー

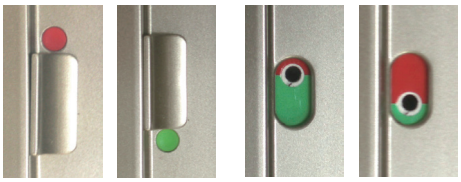

施錠　解除　　施錠　解除

室内側　　室外側

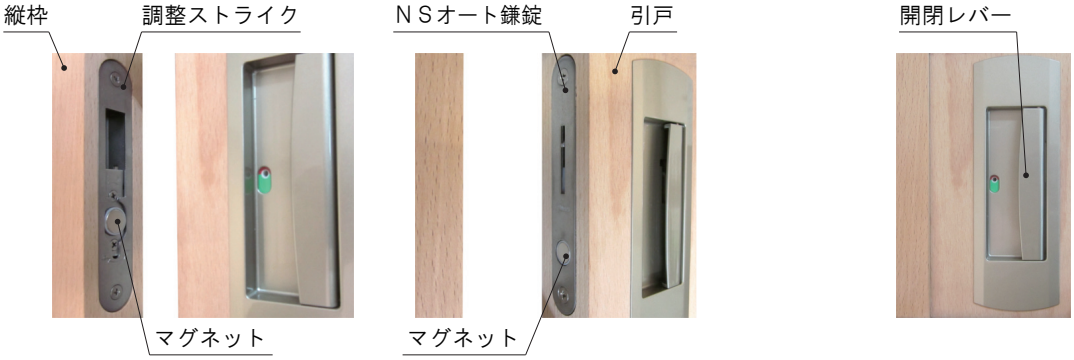

引戸（ＮＳオート鎌錠）が縦枠（調整ストライク）へ近づくと
マグネットが動作してカマが自動的にストライクにかかります。

開閉レバーの操作でカマが
ストライクから外れます。

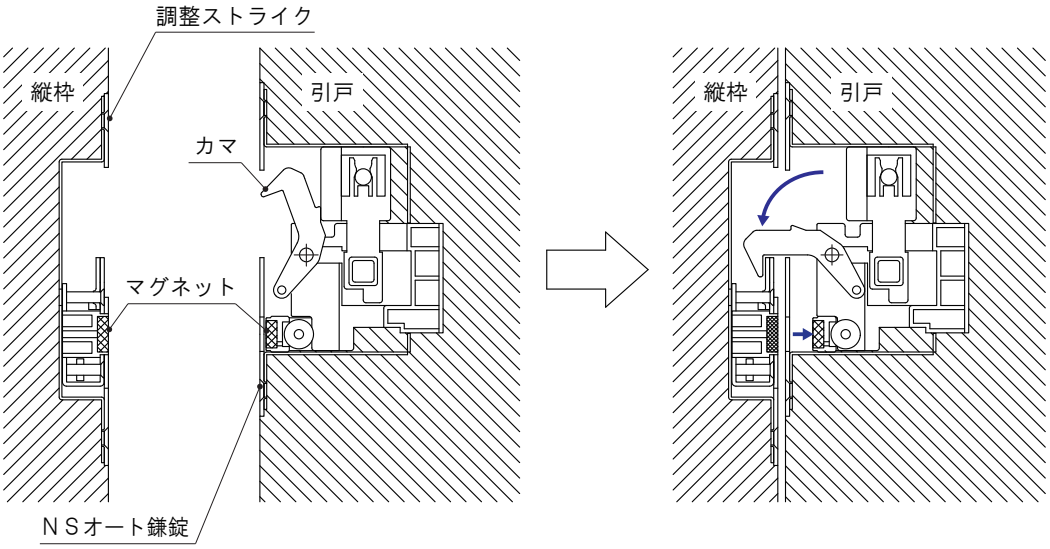

動作説明

バーハンドル

対応扉厚 27~32mm　掘込 必要　⊕ ドライバー

バーには握りやすく、温かみのある天然木を使用しました。
高齢者やお子様でも、使いやすい設計です。
両側ハンドルと片側ハンドルの２種類の仕様があります。

材　質：＜バー＞ 天然木
　　＜台座＞ アルミダイキャスト

対応扉厚：27～32mm

品名：バーハンドル

品 番	セット内容	仕上げ／色調	定 価
863-101LP	バーハンドル	ペール	¥6, 000
863-101LD	＋引手	ダーク	¥6, 000
863-101WA		ホワイト	¥6, 000
863-101LL		ラスク	¥6, 000
863-101LM		モカ	¥6, 000
863-102LP	バーハンドル	ペール	¥8, 600
863-102LD	＋バーハンドル	ダーク	¥8, 600
863-102WA		ホワイト	¥8, 600
863-102LL		ラスク	¥8, 600
863-102LM		モカ	¥8, 600

同梱ねじ：M5×16 皿小ねじ(D10) 2本

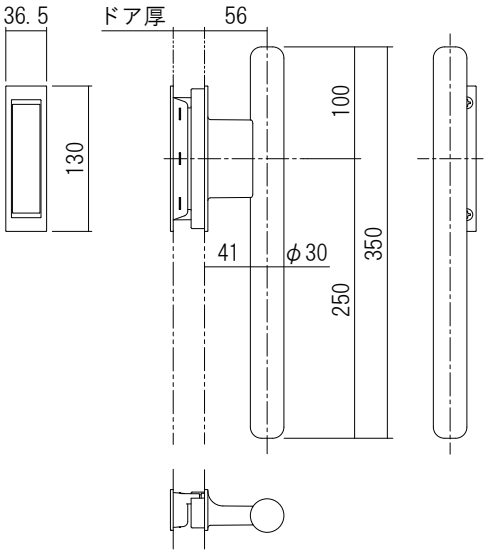

片側バーハンドル仕様

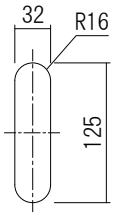

掘り込み加工図

大型バー引手

対応扉厚 29~35mm　掘込必要　⊕ドライバー　受注生産

高齢者やお子様でも、握りやすく使いやすい大型の引手です。
バック等の紐引掛りを防止する構造です。
バーは天然木を使用し３色の設定があります。

材　質：＜バー＞ 天然木
　　＜台座＞ 亜鉛ダイキャスト

対応扉厚：29～35mm

品名：大型バー引手

品 番	セット内容	仕上げ／色調	定 価
863-001K	バー引手	ダーク	¥8, 000
863-001C	＋引手	ミドル	¥8, 000
863-001F		ライト	¥8, 000
863-002K	バー引手	ダーク	¥13, 600
863-002C	＋バー引手	ミドル	¥13, 600
863-002F		ライト	¥13, 600

同梱ねじ：M5×30 皿小ねじ(D8) 2本

ダーク　ミドル　ライト　引手

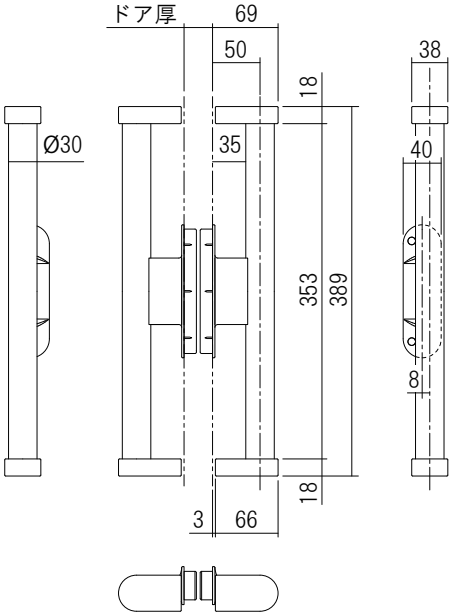

両面バー引手仕様

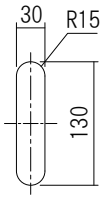

掘り込み加工図

大型取手

対応扉厚 28~38mm　⊕ ドライバー

握り部がφ25mmとスマートな大型取手です。
握り棒はステンレス製と天然木製を用意しております。
高齢者でも使いやすい引戸用の取手です。

材　質：＜手すり棒＞ ステンレス、天然木
　　＜ブラケット＞ 亜鉛ダイカスト
　　＜カバー＞ 合成樹脂

対応扉厚：33～38mm、28～33mm

品名：大型取手

品 番	対応扉厚(mm)	握り部 材 質	仕上げ	色 調	定 価
861-325S	33～38	ステンレス	ヘアライン	生地	¥7,300
861-325K		天然木	ウレタン塗装	ダーク	¥6,000
861-325C		天然木	ウレタン塗装	ミドル	¥6,000
861-325F		天然木	ウレタン塗装	ライト	¥6,000
862-325S	28～33	ステンレス	ヘアライン	生地	¥7,300
862-325K		天然木	ウレタン塗装	ダーク	¥6,000
862-325C		天然木	ウレタン塗装	ミドル	¥6,000
862-325F		天然木	ウレタン塗装	ライト	¥6,000

同梱ねじ：M6×60又はM6×55 なべ小ねじ 2本
　　M6 ナット3種 2個、M6 平座金 2枚、M6 ばね座金 2枚

ブラケット仕上げ：＜ブラケット＞ サテンシルバー
　　＜カバー＞ ニッケルメッキ＋クリア

ミドル　ヘアライン　ダーク　ライト

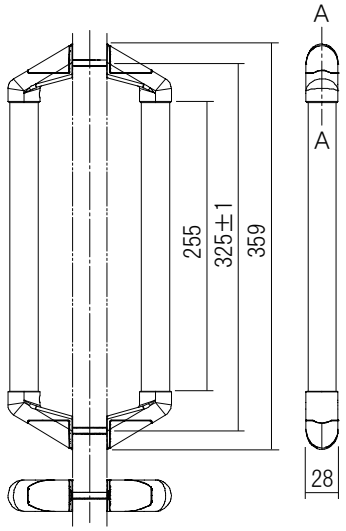

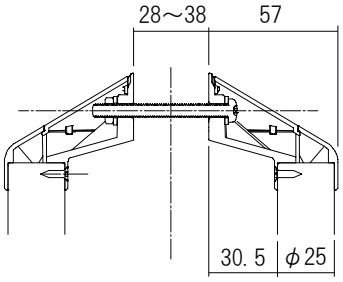

A－A断面

ＴＫワンタッチ引手

掘込必要　道具不要　接着剤必要

取付ねじを使用しない、ワンタッチ引手です。
一部接着剤を塗布して取付て下さい。

材　質：＜エンド＞ 亜鉛ダイカスト
　　＜バー＞ アルミ

品名：ＴＫワンタッチ引手

品　番	全長 (mm)	仕上げ／色調 エンド	バー	定 価
224-614	140	クロームメッキ	アルマイトシルバー	¥650
224-614SW		ヘアライン	ステンアルマイト	¥1,200
224-614WH		ホワイト塗装	ホワイト塗装	¥1,000
224-614BK		ブラック塗装	ブラック塗装	¥1,500
224-629	290	クロームメッキ	アルマイトシルバー	¥1,400
224-629SW		ヘアライン	ステンアルマイト	¥2,500
224-629WH		ホワイト塗装	ホワイト塗装	¥1,900
224-629BK		ブラック塗装	ブラック塗装	¥3,000

※上記は１ヶの定価

クロームメッキ
（全長:290）

クロームメッキ
（全長:140）

ヘアライン

ホワイト
塗装

ブラック
塗装

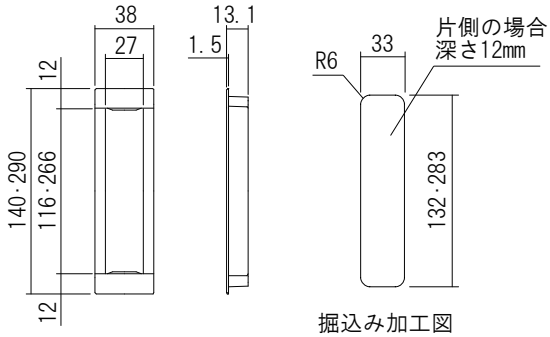

掘込み加工図

ＮＤ引手

掘込必要　道具不要　接着剤必要

やわらかな丸みが重厚な印象を与える引手です。
ねじを用いない簡単取付タイプです。

材　質：亜鉛ダイカスト

品名：ＮＤ引手

品 番	仕上げ／色調	定 価
224-615	サテンゴールド	¥400
224-616	サテンシルバー	¥400

※上記は１ヶの定価

サテンゴールド

サテンシルバー

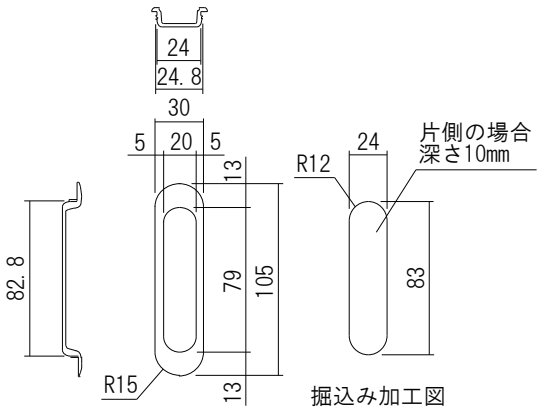

掘込み加工図

樹脂引手 丸・角型

対応扉厚 27~34mm　掘込 必要　⊕ ドライバー　受注 生産

材　質：合成樹脂

対応扉厚：27～34mm

品名：樹脂引手 丸・角型

品番 丸型	品番 角型	仕上げ／色調	定 価
222-563	222-583	パールクローム	¥900
222-523	222-543	ゴールド	¥900

※上記は表裏セットの定価
同梱ねじ：M4×25 皿小ねじ(D6) 2本

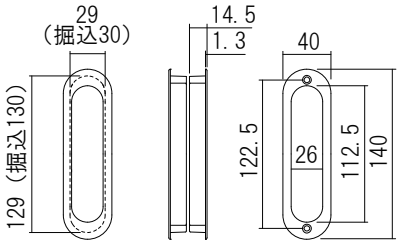

丸型

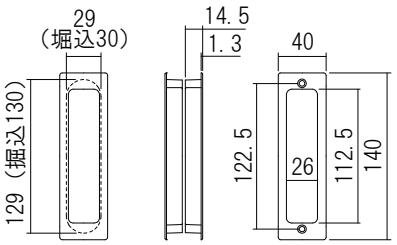

角型

パールクローム

ゴールド

パールクローム

ゴールド

樹脂引手 角型ワンタッチ

対応扉厚 28~34mm　掘込 必要　道具 不要　接着剤 必要　受注 生産

材　質：合成樹脂

対応扉厚：28～34mm

品名：樹脂引手　角型ワンタッチ

品 番	仕上げ／色調	定 価
222-598	パールクローム	¥900
222-599	ゴールド	¥900

※上記は表裏セットの定価

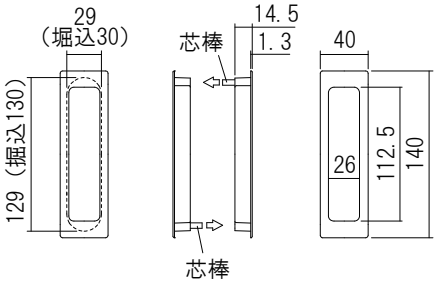

パールクローム

ゴールド

対応扉厚 28~36mm　掘込 必要　道具 不要　接着剤 必要

樹脂ワンタッチ引手 角型

取付ねじを使用しない、ワンタッチ取付です。
一部接着剤を塗布して取付て下さい。

材　質：合成樹脂

対応扉厚：28～36mm

品名：樹脂ワンタッチ引手 角型

品 番	仕上げ／色調	定 価
222-600	ブラックシルバー	¥800
222-601	ブラックゴールド	¥800

※上記は表裏セットの定価

ブラックシルバー

ブラックゴールド

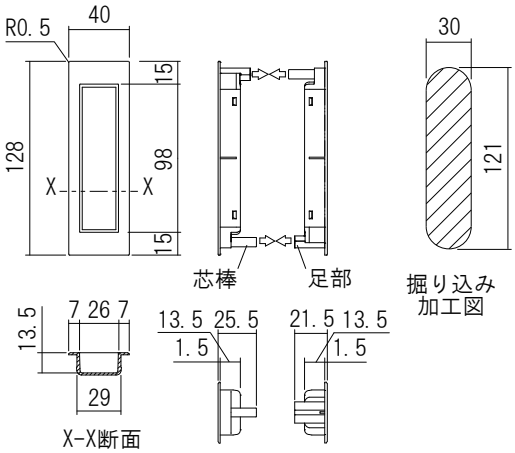

丸・角型引手

対応扉厚 27~34㎜　掘込必要　⊕ドライバー

美しいデザインの引手で、角・丸型とも同一の掘り込み加工で使用できます。

材　質：亜鉛ダイカスト

対応扉厚：27～34㎜

品名：丸・角型引手

品番 丸型	品番 角型	仕上げ／色調	定価
224-812	224-912	光沢ゴールド	¥1,630
224-813	224-913	サテンゴールド	¥1,630
224-814	224-914	塗装ゴールド	¥1,150
224-815	224-915	クロームメッキ	¥1,350
224-816	224-916	サテンシルバー	¥1,350
224-817	224-917	塗装シルバー	¥1,150

※上記は表裏セットの定価
同梱ねじ：M4×25 皿小ねじ(D6) 2本

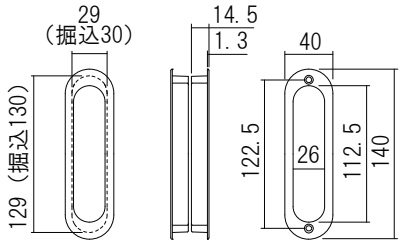

丸型

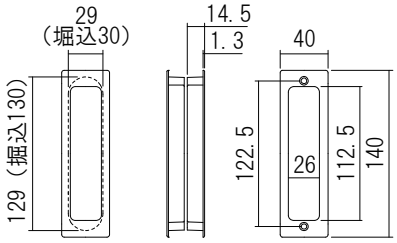

角型

サテンシルバー　サテンゴールド

光沢ゴールド　塗装ゴールド　クロームメッキ　塗装シルバー

光沢ゴールド　塗装ゴールド　クロームメッキ　塗装シルバー

対応扉厚 30㎜以上　掘込 必要　道具 不要

金属ワンタッチ引手 丸・角型

取付ねじを用いないワンタッチ取付の引手です。

材　質：亜鉛ダイカスト

対応扉厚：30㎜以上

品名：金属ワンタッチ引手 丸・角型

品番 丸型	品番 角型	仕上げ／色調	定 価
222-671-1	222-677-1	光沢ゴールド	¥820
222-672-1	222-678-1	サテンゴールド	¥820
222-673-1	222-679-1	塗装ゴールド	¥580
222-674-1	222-680-1	クロームメッキ	¥680
222-675-1	222-681-1	サテンシルバー	¥680
222-676-1	222-682-1	塗装シルバー	¥580

※上記は１ヶの定価

クロームメッキ

光沢ゴールド

サテンゴールド

塗装ゴールド

サテンシルバー

塗装シルバー

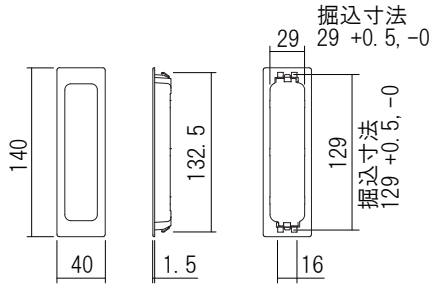

上図は角型の場合、丸型も同掘り込み

アクセサリー
Accessories

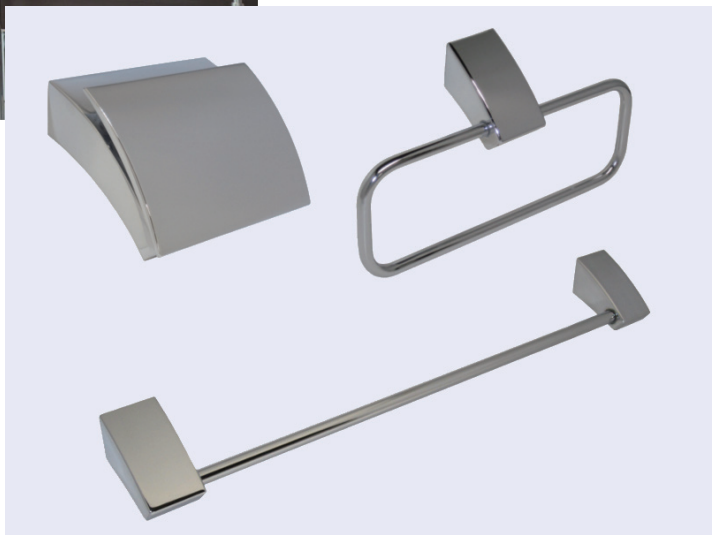

ソリッド（ＳＬ）シリーズ

紙巻器、タオル掛け、タオルリングをソリッドなデザインで統一しました。
高級感あふれる空間に違和感なくなじみ、重厚な質感が特徴です。

ＳＬ紙巻器 ⊕ドライバー

材　質：亜鉛ダイカスト

品名：ＳＬ紙巻器

品 番	仕上げ／色調	仕　様	定 価
610-801	クローム	―	¥3, 400
610-821		ワンハンドカット	¥3, 800
610-802	ブラック	―	¥6, 000
610-822		ワンハンドカット	¥6, 600

同梱ねじ：4×35バインドタッピンねじ 3本

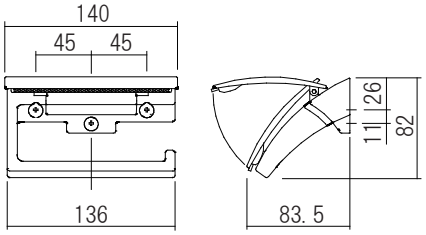

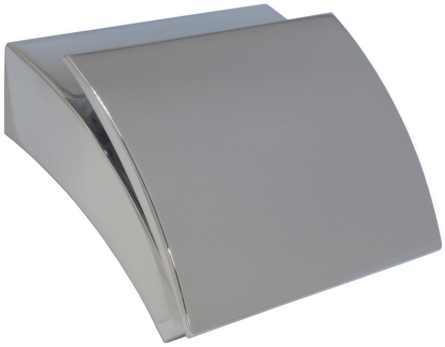
クロームメッキ

ブラック

トイレットペーパー
取付状態

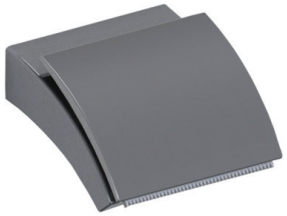
ワンハンドカット

ＳＬタオル掛け ⊕ドライバー

材　質:＜ブラケット＞ 亜鉛ダイカスト
＜バー＞ 真鍮（クローム）
アルミ（ブラック）

品名：ＳＬタオル掛け

品 番	仕上げ／色調	取付ピッチ(mm)	定 価
610-851	クローム	400	¥2, 600
610-852	ブラック		¥5, 800

同梱ねじ：4×35バインドタッピンねじ 4本

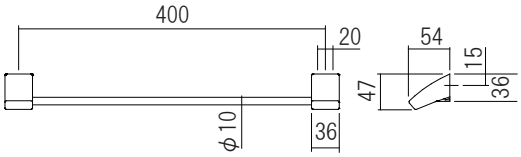

クロームメッキ

ブラック

ＳＬタオルリング ⊕ドライバー

材　質:＜ブラケット＞ 亜鉛ダイカスト
＜リング＞ 真鍮（クローム）
アルミ（ブラック）

品名：ＳＬタオルリング

品 番	仕上げ／色調	リング幅(mm)	定 価
610-871	クローム	200	¥2, 600
610-872	ブラック		¥5, 800

同梱ねじ：4×35バインドタッピンねじ 2本

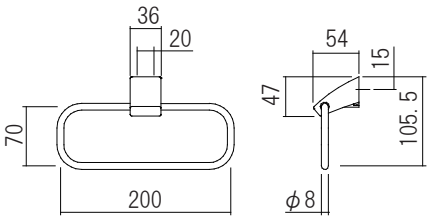

クロームメッキ

ブラック

埋込式ペーパーホルダー

掘込必要　⊕ドライバー

ホテルやマンション向けの埋込式ペーパーホルダーです。
空間を有効に使用できます。

材　質：＜本体＞ステンレス
　　＜ホルダー＞合成樹脂

品名：ペーパーホルダー用バックガード
埋込式・埋込式縦二連

品番	仕様	定価
610-432	埋込式/ステンレス	¥1,280
610-332	埋込式/スチール	¥870
610-431	埋込式縦二連/ステンレス	¥1,300
610-331	埋込式縦二連/スチール	¥880

※バックガード付の場合はペーパーホルダーの固定方法が異なります。

品名：埋込式ペーパーホルダー用替え芯
材質：合成樹脂

品番	仕上げ/色調	定価
610-210	ホワイト	¥100

品名：埋込式ペーパーホルダー
半埋込式・全埋込式

品番	仕上げ／色調	仕様	定価
610-221	鏡面／グレー	半埋込式	¥4,470
610-211		全埋込式	¥4,100

同梱ねじ：3.5×20トラスタッピンねじ 2本

半埋込式

全埋込式

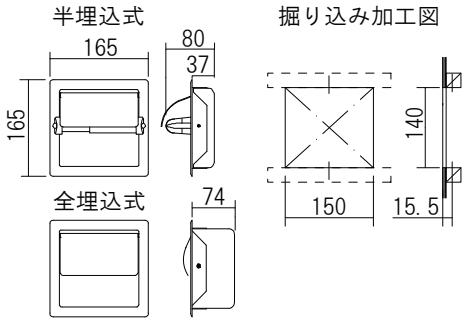

半埋込式

全埋込式

品名：埋込式横二連ペーパーホルダー
半埋込式・全埋込式

品番	仕上げ／色調	仕様	定価
610-321	鏡面／グレー	半埋込式	¥7,500
610-311		全埋込式	¥6,100

同梱ねじ：3.5×20トラスタッピンねじ 4本

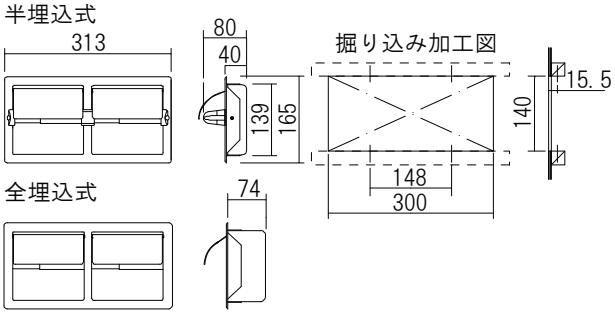

半埋込式

全埋込式

品名：埋込式縦二連ペーパーホルダー
半埋込式・全埋込式

品番	仕上げ／色調	仕様	定価
610-421	鏡面／グレー	半埋込式	¥7,500
610-411		全埋込式	¥6,100

同梱ねじ：3.5×20トラスタッピンねじ 4本

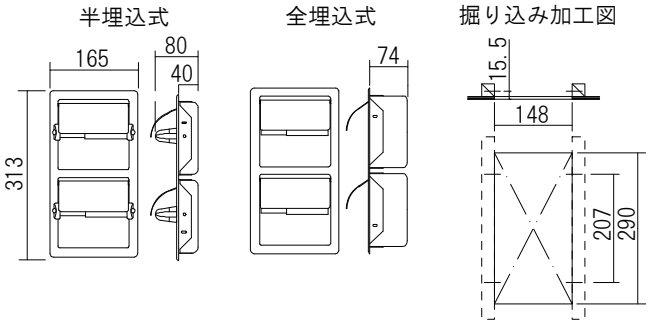

ワンタッチペーパーホルダー ⊕ドライバー

ワンタッチでトイレットペーパーの交換が可能な一般家庭向けのペーパーホルダーです。
トイレットペーパーを片手で着脱でき、高齢者や子供でも簡単に着脱出来ます。

材　質：合成樹脂

品名：ワンタッチペーパーホルダー

品 番	仕上げ／色調	仕　様	定 価
610-201	ホワイト		¥810
610-202	アイボリー		¥810
610-203	ピンク		¥810
610-204	ホワイト	ワンハンドカット	¥1, 600

同梱ねじ：4×30トラスタッピンねじ 3本

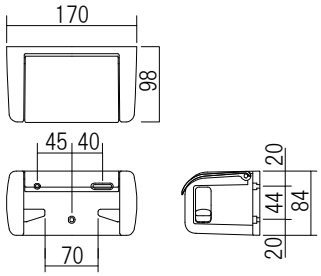

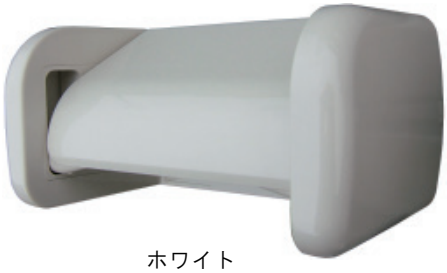
ホワイト

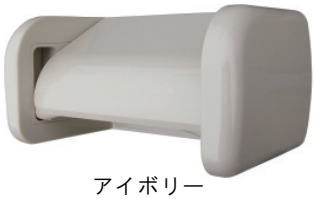
アイボリー

棚付きタオル掛け ⊕ドライバー

天然木を使用しており、風合いあるシンプルデザインの棚付きタオル掛けです。
一般家庭からホテル・マンションまで、幅広くご使用いただけます。

材　質：＜棚＞ 天然木　＜タオル掛け＞ ステンレス
　　＜ブラケット＞ ステンレス

品名：棚付きタオル掛け

品 番	仕上げ／色調	定 価
620-030	ライト	¥6, 000
620-031	ミドル	¥6, 000
620-032	ホワイト	¥6, 000

同梱ねじ：4×40皿タッピンねじ 4本

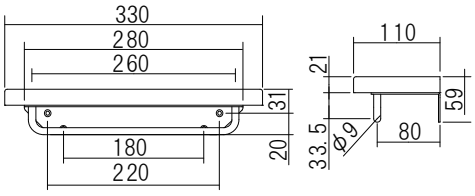

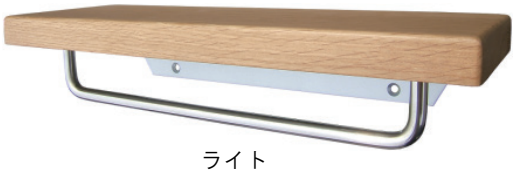
ライト

ミドル

ホワイト

棚 ⊕ドライバー 受注生産

天然木を使用しており、風合いあるシンプルデザインの小物置きに最適な棚です。
一般家庭からホテル・マンションまで、幅広くご使用いただけます。

材　質：＜棚＞ 天然木　＜ブラケット＞ ステンレス

品名：棚

品 番	仕上げ／色調	棚幅(mm)	定 価
620-001	ライト	280	¥4, 600
620-002	ミドル		¥4, 600
620-003	ホワイト		¥4, 600
620-007	ライト	330	¥4, 700
620-008	ミドル		¥4, 700
620-009	ホワイト		¥4, 700
620-013	ライト	613	¥8, 500
620-014	ミドル		¥8, 500
620-015	ホワイト		¥8, 500

同梱ねじ：4×40皿タッピンねじ 4本(棚幅280, 330)
　　8本(棚幅613)

ライト

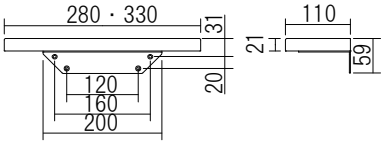

ミドル

ホワイト

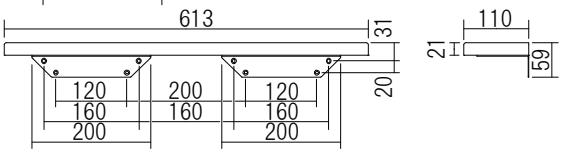

対応扉厚 25~33mm　掘込必要　浴室可　⊕ドライバー

浴室用プッシュプル錠

２０１１年度グッドデザイン賞受賞製品です。

操作性とデザインを兼ね備えたプッシュプル錠です。両手が塞がっていても簡単に開け閉めでき、なめらかな曲線と手触りが人気の商品です。

材　質：合成樹脂

品名：浴室用プッシュプル錠　左勝手／右勝手

品 番	仕上げ／色調	仕　様	定 価
FUP−35LK/W	ホワイト	左勝手	¥5,800
FUP−35RK/W		右勝手	¥5,800

同梱ねじ：4×40 トラス小ねじ 3本
4×12 座金付なべ小ねじ 2本
4×10 平なべ小ねじ 2本

室内側（左勝手の場合）

室外側（左勝手の場合）

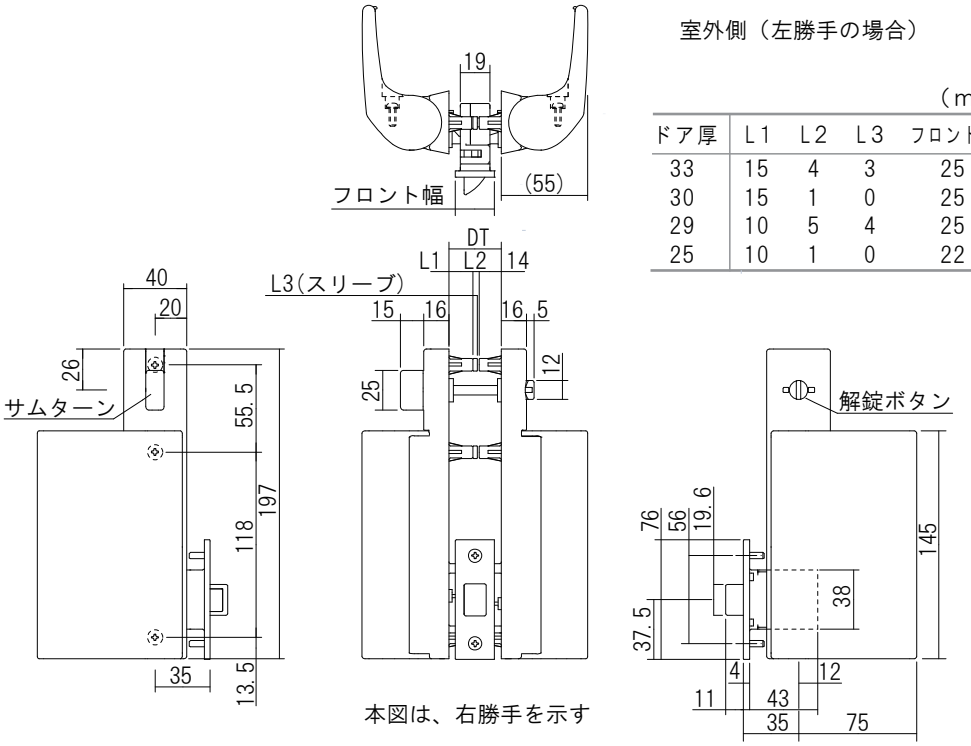

本図は、右勝手を示す

（mm）

ドア厚	L1	L2	L3	フロント幅
33	15	4	3	25
30	15	1	0	25
29	10	5	4	25
25	10	1	0	22

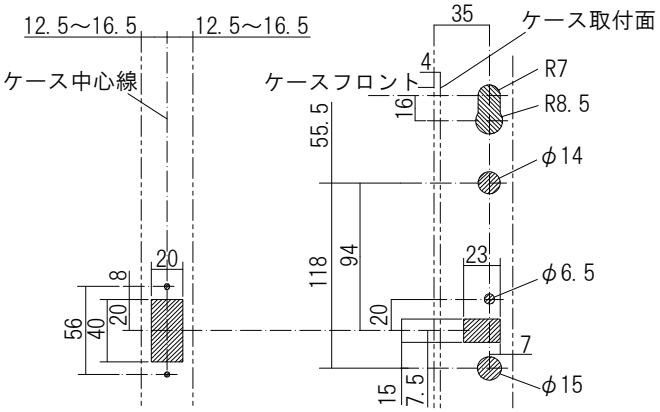

切り欠き図

チャイルドロック

対応扉厚 30mm　掘込 必要　浴室 可　⊕ ドライバー

浴室開き扉用のチャイルドロックです。
お子様が操作できない位置に取り付ることで、
一人で浴室内に入れないように出来ます。

材　質：合成樹脂

対応扉厚：30mm

品名：チャイルドロック

品 番	仕上げ／色調	定 価
610-920	ペールホワイト	¥720
610-921	Ｓホワイト	¥720
610-922	シルバー	¥720
610-923	ブラック	¥720

同梱ねじ：M4 平なべ小ねじ 4本

※ケースブラックは、仕上げがブラックのみです
　その他の色は、ケースはシルバーになります

解錠時

施錠時

シルバー　ブラック
ケース

ラッチ受け

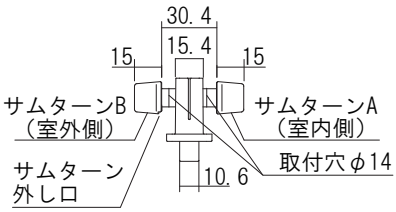

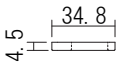

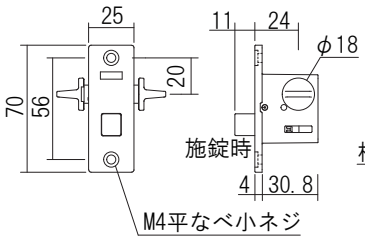

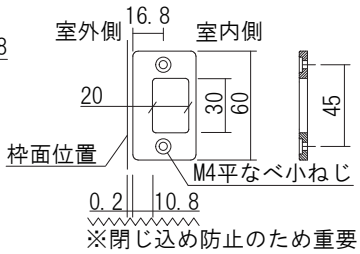

サムターン

タオル棚

浴室 可　⊕ ドライバー

シンプルで清潔感あふれる浴室等のタオル棚です。

材　質：＜バー＞ ステンレス
　　＜ブラケット部＞ 合成樹脂

品名：タオル棚

品 番	仕上げ／色調	取付ピッチ(mm)	定 価
610-111	ホワイト	350	¥1,040
610-121		400	¥1,220

同梱ねじ：4×30 なべタッピンねじ 4本

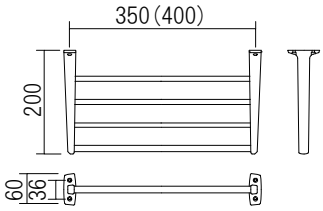

タオル掛け

浴室可　⊕ドライバー

浴室や洗面所向けのタオル掛けです。
バーが細いＴＢ、バーが太いＫＢがあります。

材　質：＜ブラケット＞ 合成樹脂
　　＜バー＞ ステンレス

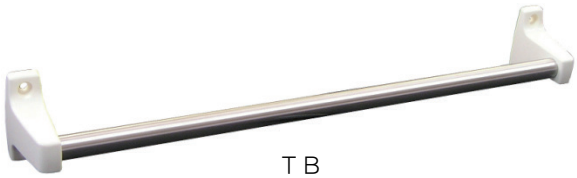

ＴＢ

ＫＢ ホワイト

ＫＢ クロームメッキ

品名：タオル掛けＴＢ（バーφ12.7mm）

品 番	仕上げ／色調	取付ピッチ(mm)	定 価
610-011	ホワイト	350	¥360
610-012		400	¥360

同梱ねじ：4×20 なべタッピンねじ 4本

品名：タオル掛けＫＢ（バーφ16mm）

品 番	仕上げ／色調	取付ピッチ(mm)	定 価
610-021	ホワイト	400	¥380
610-022	クローム		¥930
610-023	ホワイト	460	¥400
610-024	クローム		¥950
610-025	ホワイト	610	¥450
610-026	クローム		¥1,000

同梱ねじ：
　ホワイト 4×25 なべタッピンねじ 4本
　クローム 4×25 バインドタッピンねじ 4本

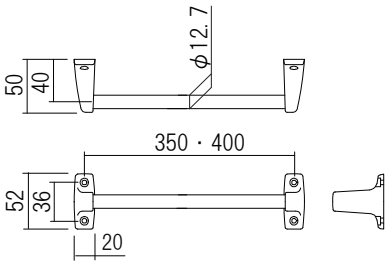

ＴＢ

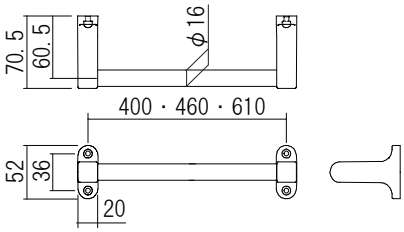

ＫＢ

フック付タオル掛け

浴室可　⊕ドライバー　受注生産

浴室や洗面所向けのフック付きタオル掛けです。
バーは角型でタオルが落ちにくくなっています。
取付ネジが見えないデザインです。

材　質：＜ブラケット＞ 合成樹脂
　　＜バー＞ ステンレス

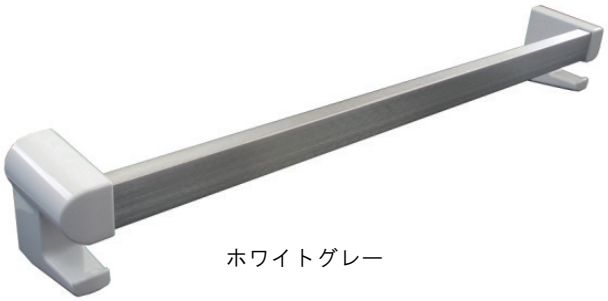

ホワイトグレー

クロームメッキ

品名：フック付タオル掛け（バー 20×10 mm）

品 番	仕上げ／色調	取付ピッチ(mm)	定 価
610-013	ホワイトグレー	400	¥1,220
610-014	クロームメッキ		¥2,400

同梱ねじ：4×30 トラスタッピンねじ 4本

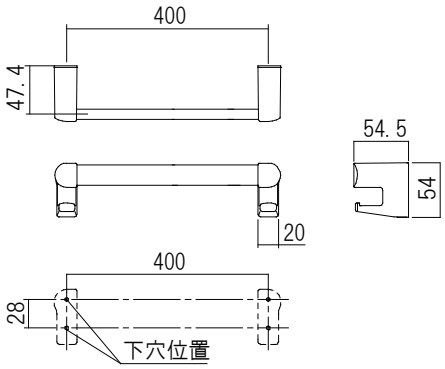

ＹＨランドリーパイプ

耐荷重 98N　浴室可　⊕ドライバー

ステンレスパイプを使用した清潔感あふれる浴室内の物干し竿です。
ブラケットはパイプをしっかり支えます。

材　質：＜パイプ＞ ステンレス
　　＜ブラケット部＞ 合成樹脂

耐荷重：98N(10kg)

品名：ＹＨランドリーパイプセット

品 番	仕上げ／色調	浴室壁内寸法 W(mm)	定 価
610-621	ホワイトグレー	1,050	¥820
610-622		1,100	¥880
610-623		1,150	¥950
610-624		1,200	¥1,020
610-625		1,300	¥1,100
610-626		1,400	¥1,200
610-627		1,600	¥1,300
610-628		1,750	¥1,420
610-629	ブラケットセット		¥250

同梱ねじ：4×25 トラスタッピンねじ 4本

ＹＨランドリーパイプセット

パイプ	1本
ブラケットセット	1セット

ブラケットセット

ブラケット	2個
パッキン	2枚
取付ねじ（4×25トラスタッピンねじ）	4本

注意

安全荷重：98N(10kg)

通常の浴室は壁の後ろが板で補強されていますが、まれに壁の後ろが空洞の場合があります。
この場合、強度不足が懸念されますので、壁の後ろが補強されている場所に施工してください。

取付状態

ブラケット

パイプ
（キャップ付き）

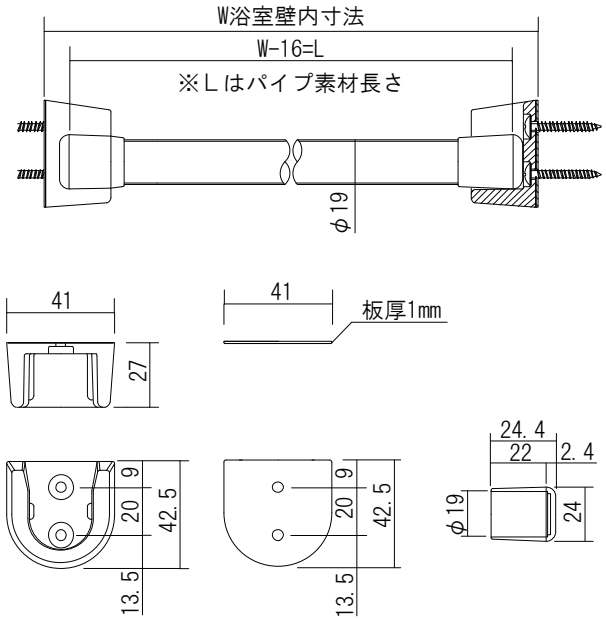

ブラケット　　パッキン　　キャップ

耐荷重 98N　浴室 可　道具 不要

ＫＳ伸縮ランドリーパイプ

９５０～１８００mmの範囲で長さを調整して設置することができる、清潔感あふれる浴室内の物干し竿です。
ブラケットはパイプをしっかり支えます。

材　質：＜パイプ＞ ステンレス
　　＜ブラケット部＞ 合成樹脂

耐荷重：98N(10kg)

品名：ＫＳ伸縮ランドリーパイプ

品 番	仕上げ／色調	伸縮量 パイプ長さ(mm)	定 価
610-651	ホワイトグレー	950～1800	¥3,400
610-655	ブラケットセット		¥920

同梱ねじ：4×30 トラスタッピンねじ 4本

ＫＳ伸縮ランドリーパイプセット

パイプ	1本
ブラケットセット	1セット

ブラケットセット

ブラケット	2個
両面テープ	2枚
取付ねじ（4×30トラスタッピンねじ）	4本

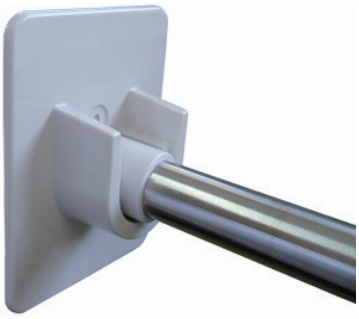

取付状態

ブラケット

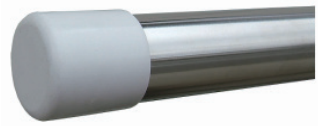

パイプ
（キャップ付き）

注意

安全荷重：98N(10kg)

通常の浴室は壁の後ろが板で補強されていますが、まれに壁の後ろが空洞の場合があります。
この場合、強度不足が懸念されますので、壁の後ろが補強されている場所に施工してください。

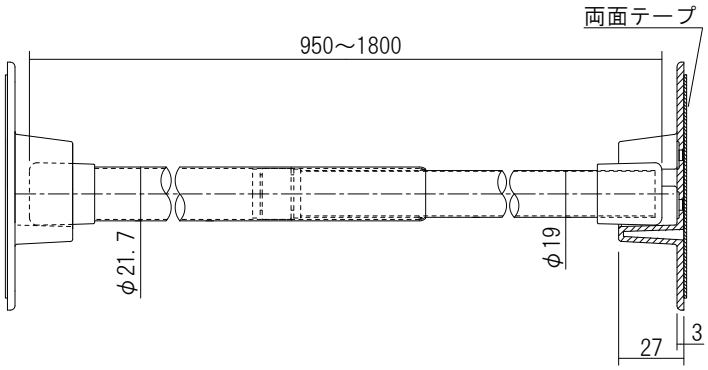

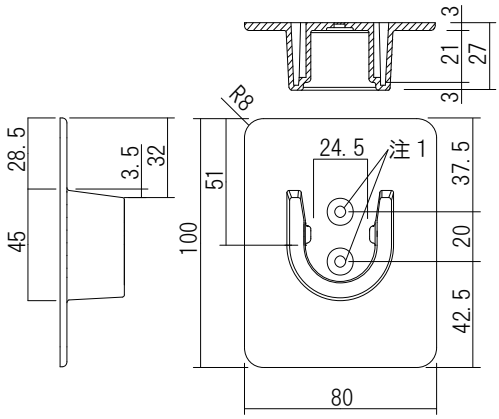

注1:取付時に穴あけし、両面テープ固定とねじ固定を併用することができます。

ＰＰ棚

浴室可　⊕ドライバー

リサイクルのし易いＰＰ材を使用した、浴室や洗面用の棚です。
用途に応じた横幅190mmと372mmの2種類のサイズを用意しました。

材　質：合成樹脂

品名：ＰＰ棚

品 番	仕上げ／色調	幅(mm)	定 価
610-351	ホワイト	190	¥650
610-352		372	¥1,050

同梱ねじ：4×35 トラスタッピンねじ 2本
取付用ダボ 2個付き

品名：ＰＰ棚用ダボセット
（取付ねじ付き）

610-308	2個入り	¥100

W＝190mm

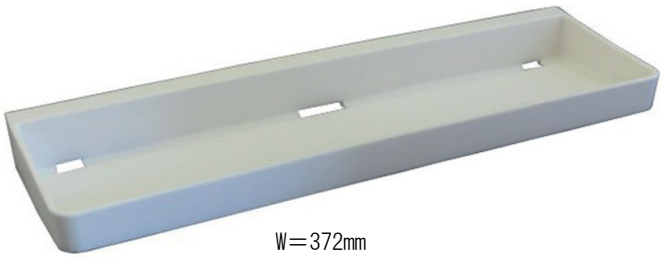

W＝372mm

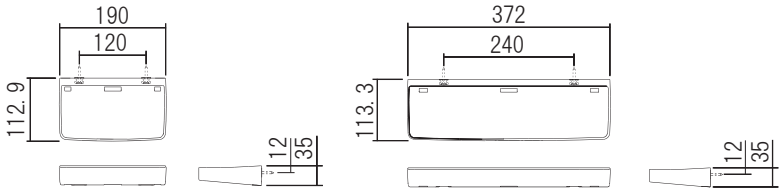

収納棚

浴室可　⊕ドライバー

美しいデザインと色合いの収納棚です。
浴室等の壁面に取り付けて小物を収納する棚として
ご利用いただけます。

材　質：合成樹脂

品名：収納棚

品 番	仕上げ／色調	カバー	定 価
610-301	クリアー	クロームメッキ	¥1,900
610-304	ホワイト	なし	¥1,220
610-305	ダークグレー	なし	¥1,260

同梱ねじ：4×25 トラスタッピンねじ 2本
取付用ダボ 2個付き

品名：収納棚用ダボセット
（取付ねじ付き）

610-359	2個入り	¥100

クリアー＋クロームメッキ

ホワイト

ダークグレー

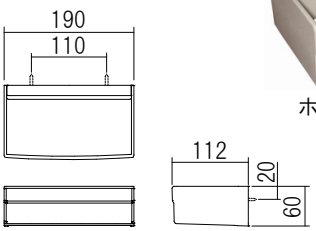

トレーフック

浴室可　道具不要

収納棚や既存の洗面台にワンタッチで取付けできるフックです。
ヒゲソリなどをひっかけるフックとしてご使用ください。

材　質：合成樹脂

品名：トレーフック

品 番	仕上げ／色調	定 価
610-001	クリアー	¥70

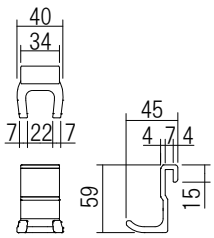

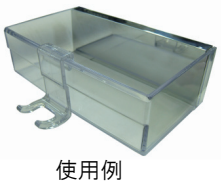

使用例

対応扉厚 6~12mm　浴室可　⊕ドライバー

テンパードアハンドル

浴室のガラス扉などに使用されるドアハンドルです。すべての金属部品にステンレスを使用しているため、錆びに対して非常に強い商品です。同じ長さのハンドルの組み合わせによる長さ違いの対応も可能です。

材　質：ステンレス

対応扉厚：6～12mm

品名：テンパードアハンドルL型，I型

品 番	仕上げ／色調	仕様	定 価
610-901	ヘアライン	L型	¥8, 200
610-902		I型	¥9, 200

同梱ねじ：M6×40 なべ小ねじ 1本(L型), 2本(I型)
M4×8 丸皿小ねじ 2本(L型), 4本(I型)
平ワッシャー 6枚(L型), 4枚(I型)
ばね座金 1枚(L型)
パッキン 6枚(L型), 4枚(I型)
防水ポリチューブ 3個(L型), 2個(I型)

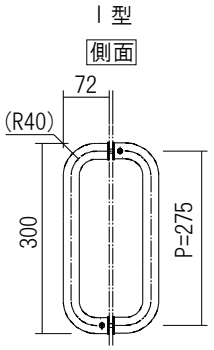

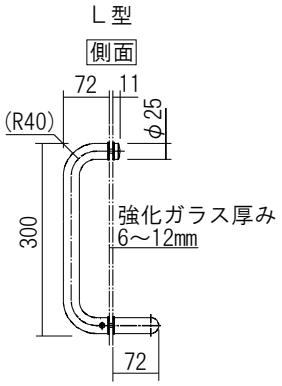

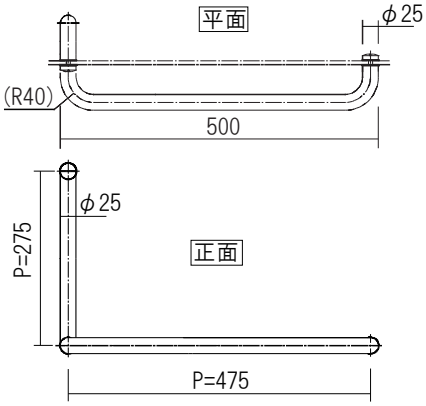

風呂蓋フック

浴室可　⊕ドライバー

入浴時に風呂蓋を立てかけておくためのフックです。上側のフックが上下にスライドするため、風呂蓋の収納が容易です。

材　質：合成樹脂

品名：風呂蓋フック

品 番	仕上げ／色調	仕 様	定 価
610-910	ホワイト	2枚蓋用	¥3, 300
610-911		3枚蓋用	¥4, 600

同梱ねじ
2枚蓋用：4×30 トラスタッピンねじ6本
3枚蓋用：4×60 トラスタッピンねじ6本

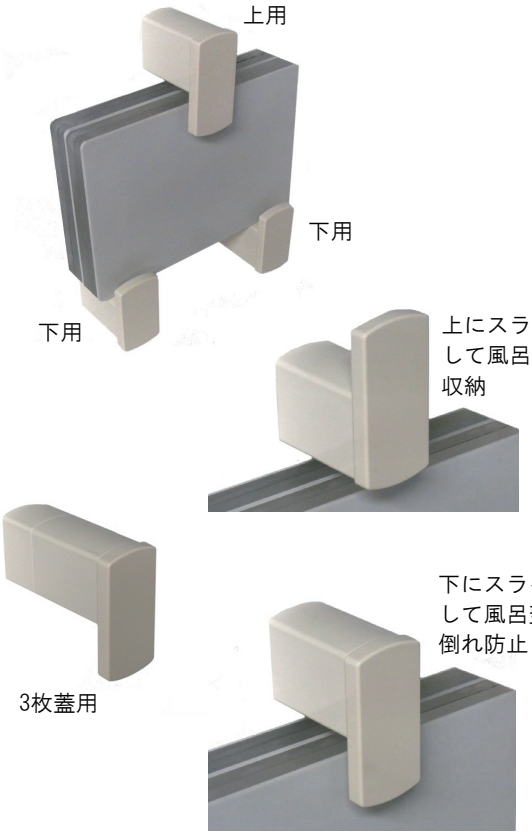

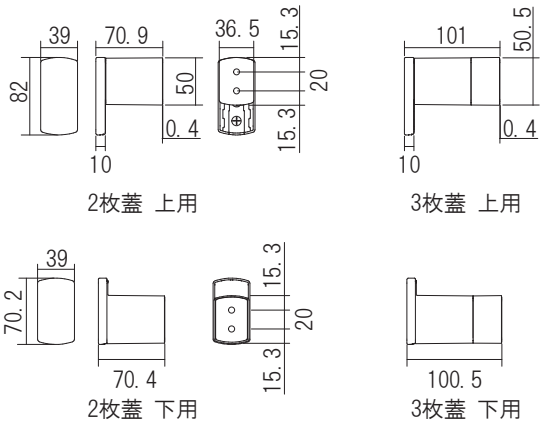

収納金物・手摺
Cabinet Parts・Handrail

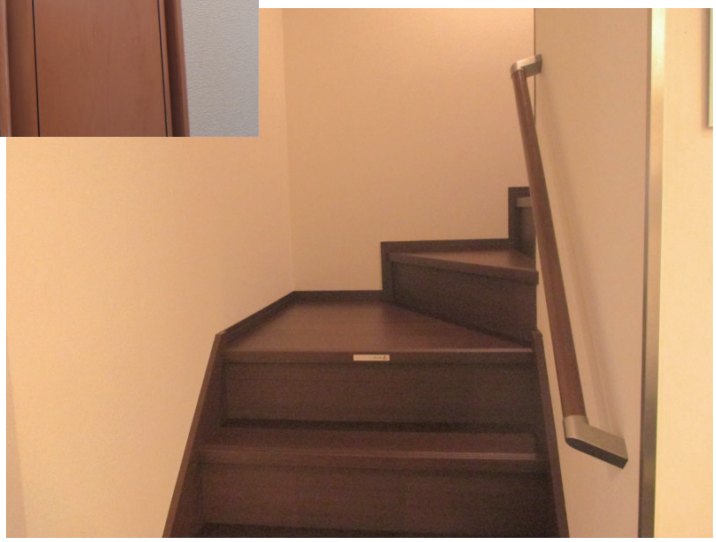

ツマミ

扉に合わせた形状、仕上げをお選びいただけます。

丸型ツマミ

対応扉厚 16~26㎜　⊕ドライバー　受注生産

材　質：亜鉛ダイカスト

対応扉厚：16～26㎜

品名：丸型ツマミ

品 番	仕上げ／色調	サイズ(㎜)	定 価
222-011	サテンシルバー	φ25	¥400
222-013	サテンゴールド		¥400
222-021	サテンシルバー	φ30	¥420
222-023	サテンゴールド		¥420

同梱ねじ：M4×32 トラス小ねじ 1本

サテンシルバー

サテンゴールド

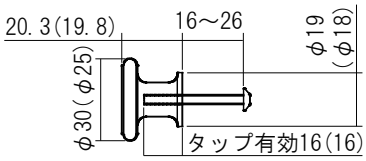

ＮＤツマミ

対応扉厚 18~26㎜　⊕ドライバー　受注生産

材　質：亜鉛ダイカスト

対応扉厚：18～26㎜

品名：ＮＤツマミ

品 番	仕上げ／色調	サイズ(㎜)	定 価
223-001	サテンシルバー	φ30	¥320
223-002	サテンゴールド		¥320

同梱ねじ：M4×32 トラス小ねじ 1本

サテンシルバー

サテンゴールド

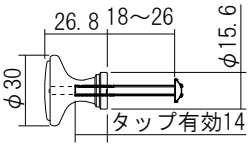

角型ツマミ

対応扉厚 19~26㎜　⊕ドライバー　受注生産

材　質：亜鉛ダイカスト

対応扉厚：19～26㎜

品名：角型ツマミ

品 番	仕上げ／色調	サイズ(㎜)	定 価
224-011	クロームメッキ	32×20	¥960
224-012	光沢ゴールド		¥960

同梱ねじ：M4×32 トラス小ねじ 1本

クロームメッキ

光沢ゴールド

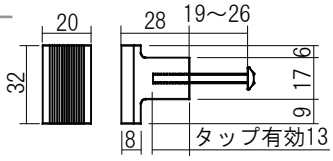

楕円型ツマミ

対応扉厚 19~26㎜　⊕ドライバー　受注生産

材　質：亜鉛ダイカスト

対応扉厚：19～26㎜

品名：楕円型ツマミ

品 番	仕上げ／色調	サイズ(㎜)	定 価
225-011	クロームメッキ	31.5×20	¥960
225-012	光沢ゴールド		¥960

同梱ねじ：4×32 トラス小ねじ 1本

クロームメッキ

光沢ゴールド

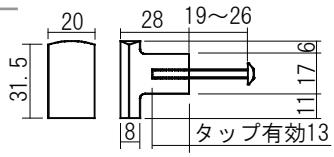

取手・引手

扉に合わせた形状、仕上げをお選びいただけます。

クローゼット取手

対応扉厚 18~24mm　⊕ドライバー　受注生産

サテンシルバー

サテンゴールド

塗装シルバー

塗装ゴールド

対応扉厚：18～24mm

品名：クローゼット取手

品 番	仕上げ／色調	取付ピッチ(mm) 材質	定 価
222-252	サテンシルバー	120	¥880
222-262	サテンゴールド	亜鉛ダイカスト	¥880
222-272	サテンシルバー	240	¥1, 400
222-282	サテンゴールド	アルミダイカスト	¥1, 400
222-292	塗装シルバー	120	¥320
222-202	塗装ゴールド	合成樹脂	¥320

同梱ねじ：4×30 トラス小ねじ 2本

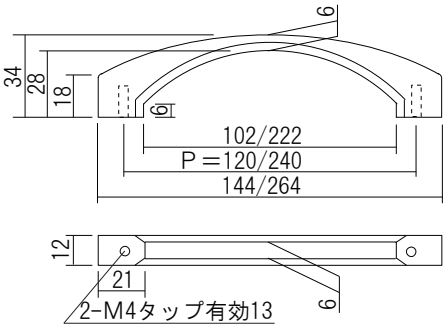

間仕切引手

対応扉厚 30~33mm　掘込必要　⊕ドライバー

サテンシルバー

サテンゴールド

材　質：亜鉛ダイカスト

対応扉厚：30～33mm

品名：間仕切引手

品 番	仕上げ／色調	定 価
222-722	サテンシルバー	¥1, 970
222-723	サテンゴールド	¥1, 970

※表裏セット定価
同梱ねじ：4×20 皿小ねじ 2本

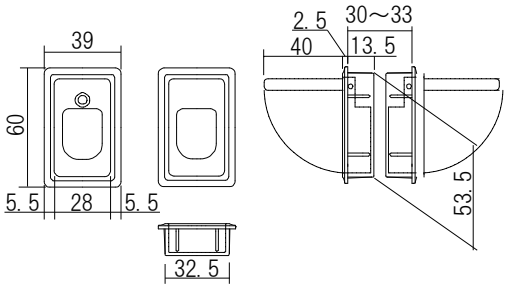

取手

扉に合わせた形状、仕上げをお選びいただけます。

D型取手

対応扉厚 25~29mm　⊕ ドライバー　受注生産

材　質：亜鉛ダイカスト

対応扉厚：25～29mm

品　名：D型取手

品 番	仕上げ／色調	取付ピッチ(mm)	定 価
222-212	アンバー	100	¥920

同梱ねじ：M4×35 トラス小ねじ 2本

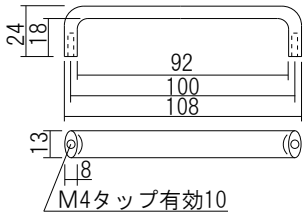

アンバー

TKC取手

対応扉厚 19~24mm　⊕ ドライバー　受注生産

材　質：亜鉛ダイカスト

対応扉厚：19～24mm

品　名：TKC取手

品 番	仕上げ／色調	取付ピッチ(mm)	定 価
223-120HS	サテンシルバー	120	¥460
223-120CR	クロームメッキ		¥440

同梱ねじ：M4×30 トラス小ねじ 2本

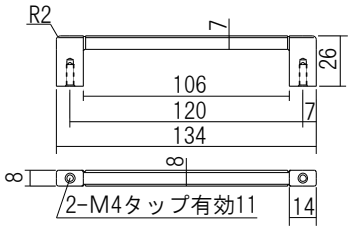

クロームメッキ

ND取手

対応扉厚 13~14mm　⊕ ドライバー　受注生産

材　質：亜鉛ダイカスト

対応扉厚：13～14mm

品　名：ND取手

品 番	仕上げ／色調	取付ピッチ(mm)	定 価
222-232	サテンシルバー	100	¥520
222-242	サテンゴールド		¥520

同梱ねじ：M4×20 トラス小ねじ 2本

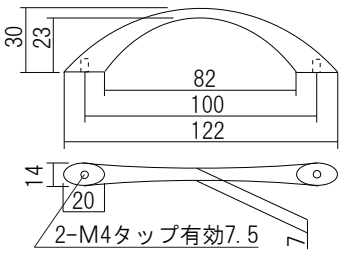

サテンシルバー

サテンゴールド

ＲＫハンドル

対応扉厚 14~16mm　⊕ドライバー

スタイリッシュなデザインで、かつ握りやすい収納用のハンドルです。
居間の収納からキッチン・洗面所の収納まで幅広い用途に使用できます。

材　質：アルミ

対応扉厚：14～16mm

品　名：ＲＫハンドル

品 番	仕上げ／色調	取付ピッチ(mm)	定 価
226-035	サテンシルバー	35	¥400
226-060		60	¥450
226-120		120	¥480

同梱ねじ：M4×22 トラス小ねじ 2本

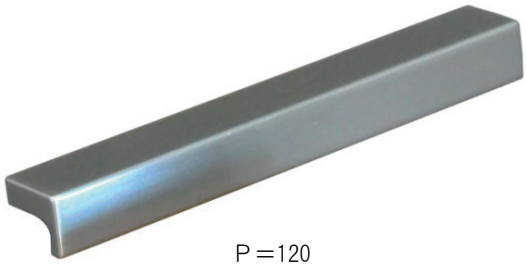

P＝120

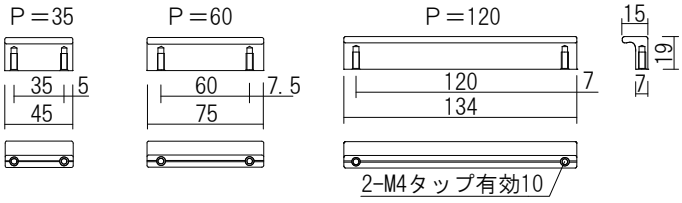

ＣＡハンドル

対応扉厚 18~24mm　⊕ドライバー　受注生産

ステンレス製の収納・キッチン取手です。
ヘアライン仕上げで扉に調和します。

材　質：ステンレス

対応扉厚：18～24mm

品　名：ＣＡハンドル

品 番	仕上げ／色調	取付ピッチ(mm)	定 価
224-020	ヘアライン	150	¥1, 900
224-021		300	¥2, 500
224-022		600	¥4, 300

同梱ねじ：M4×30 トラス小ねじ 2本
※Ｐ＝600は使い方によってしなりが発生する可能性があります。

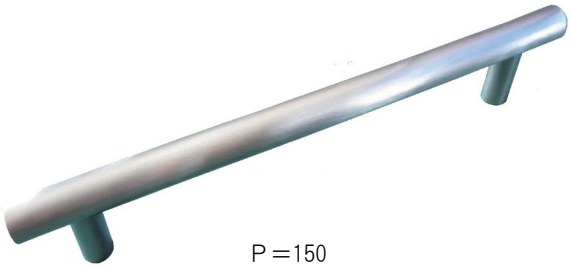

P＝150

ＭＪ取手

対応扉厚 18~24mm　⊕ドライバー　受注生産

シンプルなデザインの収納・キッチン取手です。
多種多様な収納扉に合うよう、なるべく取手の存在を主張しないようなすっきりとしたデザインにしました。

材　質：アルミ

対応扉厚：18～24mm

品　名：ＭＪ取手

品 番	仕上げ／色調	取付ピッチ(mm)	定 価
224-001	アルマイト	200	¥1, 180
224-002	シルバー	230	¥1, 200
224-004		450	¥1, 670

同梱ねじ：M4×30 トラス小ねじ 2本
※Ｐ＝450は使い方によってしなりが発生する可能性があります。

P＝230

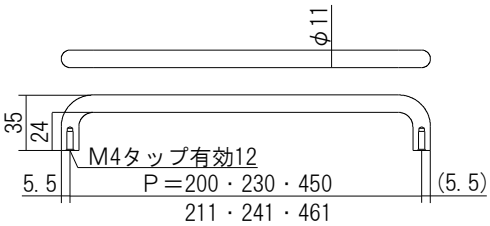

収納用ハンガーレールセット

耐荷重 392N　⊕ ドライバー　受注生産

マット調で美しいデザインの壁取付タイプハンガーレールです。

材　質：アルミ、亜鉛ダイカスト

耐荷重：392N(40kg)

品名：収納用ハンガーレールセット

品 番	仕上げ／色調	パイプ長さ(mm)	定 価
330-011	マット調	427	¥1,600
330-012	シルバー	727	¥1,850
330-013		1,027	¥2,000
330-014		1,177	¥2,100

同梱ねじ：3.5×10 皿タッピンねじ 2本

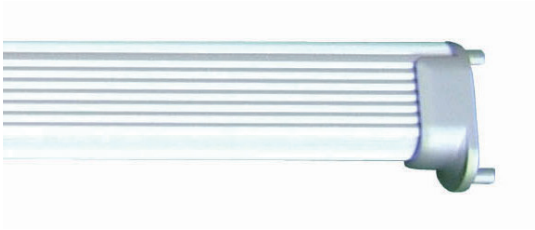

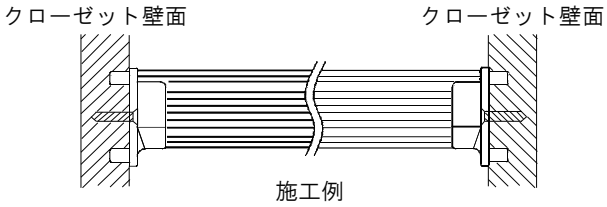

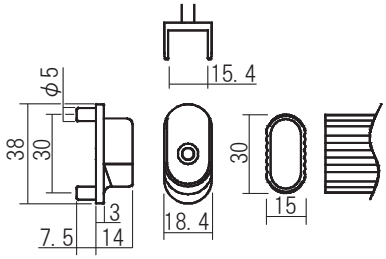

ハンガーパイプセット

耐荷重 392N　⊕ドライバー　受注生産

美しいデザインの吊タイプハンガーレールです。

材　質：アルミ、亜鉛ダイカスト

耐荷重：392N(40kg)

品名：ハンガーパイプセット

品 番	仕上げ／色調	パイプ長さ (mm)	定 価
331-011	マット調	900	¥2, 550
331-012	シルバー	1, 350	¥3, 650
331-013		1, 800	¥4, 200

※331-011は、中間ブラケットなし
同梱ねじ：M4×20 皿小ねじ 2又は3本

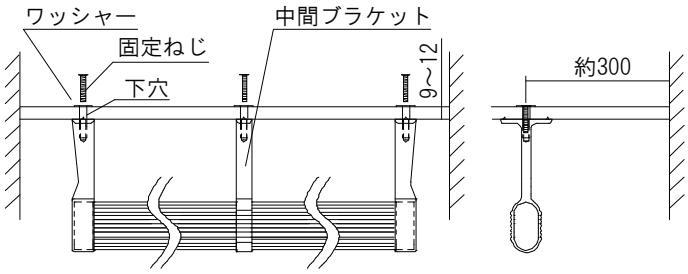

施工例

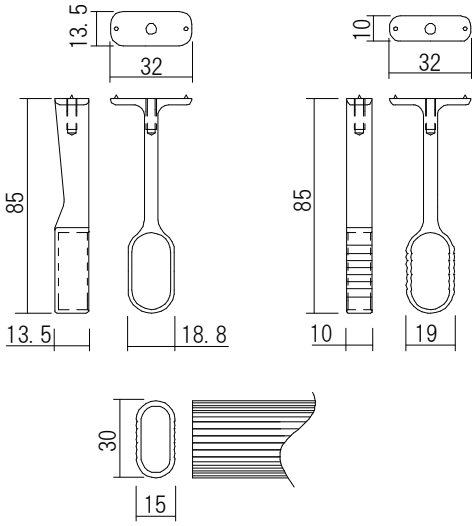

丸棒手摺

ドライバー

モダンタイプの手摺シリーズです。
用途や場所に合わせて形状と長さを選択できます。

ＮＥ型（立上がり・歩行補助手摺）

材　質：＜手摺＞天然木
　　＜ブラケット＞亜鉛ダイカスト、合成樹脂

品　名：ＮＥ型丸棒手摺セット

品 番	仕上げ/色調（手摺・ブラケット）	長さ（mm）	定 価
853-043	ライト・シルバー	435	¥4, 900
853-045	ライト・ゴールド		¥4, 900
853-044	ミディアム・シルバー		¥4, 900
853-042	ミディアム・ゴールド		¥4, 900
853-063	ライト・シルバー	535	¥5, 900
853-065	ライト・ゴールド		¥5, 900
853-064	ミディアム・シルバー		¥5, 900
853-062	ミディアム・ゴールド		¥5, 900
853-083	ライト・シルバー	735	¥6, 900
853-085	ライト・ゴールド		¥6, 900
853-084	ミディアム・シルバー		¥6, 900
853-082	ミディアム・ゴールド		¥6, 900
853-093	ライト・シルバー	935	¥7, 900
853-095	ライト・ゴールド		¥7, 900
853-094	ミディアム・シルバー		¥7, 900
853-092	ミディアム・ゴールド		¥7, 900

同梱ねじ：　4×40　なべタッピンねじ　6本

品　名：ＮＥ型ブラケットのみ（2ケセット）

品 番	仕上げ/色調	定 価
860-042	シルバー	¥2, 400
860-043	ゴールド	¥2, 400

同梱ねじ：4×40　なべタッピンねじ　6本

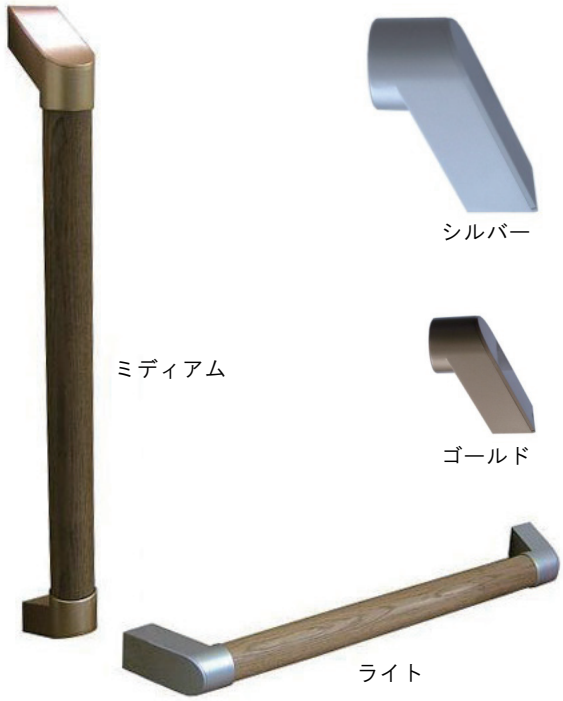

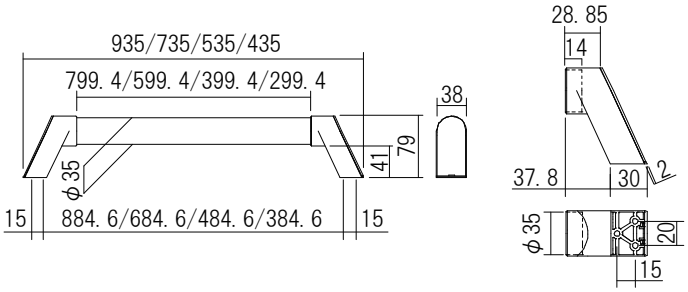

ＮＩ型（立上がり・歩行補助手摺）

材　質：＜手摺＞天然木
　　＜ブラケット＞亜鉛ダイカスト、合成樹脂

品　名：ＮＩ型丸棒手摺セット

品 番	仕上げ/色調（手摺・ブラケット）	長さ（mm）	定 価
854-043	ライト・シルバー	400	¥4, 900
854-045	ライト・ゴールド		¥4, 900
854-044	ミディアム・シルバー		¥4, 900
854-042	ミディアム・ゴールド		¥4, 900
854-063	ライト・シルバー	600	¥5, 900
854-065	ライト・ゴールド		¥5, 900
854-064	ミディアム・シルバー		¥5, 900
854-062	ミディアム・ゴールド		¥5, 900
854-083	ライト・シルバー	800	¥6, 900
854-085	ライト・ゴールド		¥6, 900
854-084	ミディアム・シルバー		¥6, 900
854-082	ミディアム・ゴールド		¥6, 900

同梱ねじ：4×40　なべタッピンねじ　8本

品　名：ＮＩ型ブラケットのみ（2ケセット）

品 番	仕上げ/色調	定 価
860-052	シルバー	¥2, 400
860-053	ゴールド	¥2, 400

同梱ねじ：4×40　なべタッピンねじ　8本

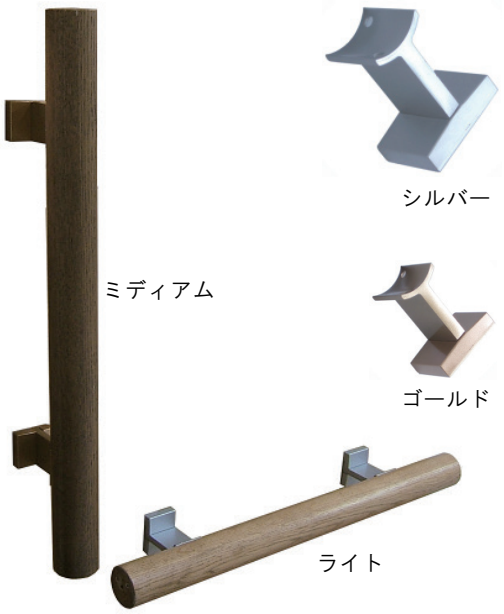

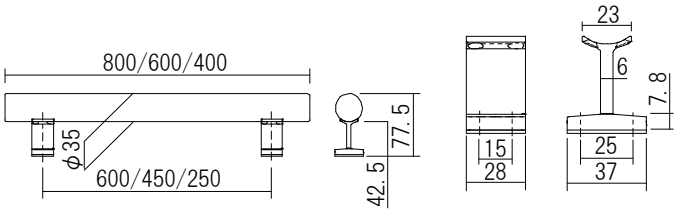

※フリージョイント・リングジョイントを組み合わせる事により、階段から廊下など用途に応じた接続が可能です。

丸棒手摺 ドライバー

モダンタイプの手摺シリーズです。
用途や場所に合わせて形状と長さを選択できます。

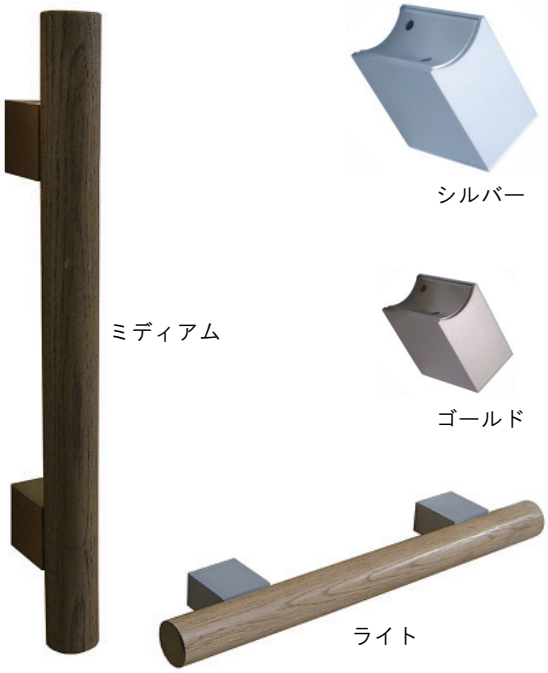

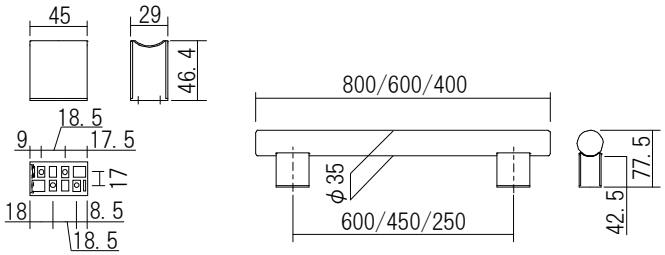

NI型玄関(立上がり・歩行補助手摺)

材　質：＜手摺＞天然木
　　＜ブラケット＞亜鉛ダイカスト、合成樹脂

品　名：NI型玄関丸棒手摺セット

品 番	仕上げ/色調 (手摺・ブラケット)	長さ (mm)	定 価
855-043	ライト・シルバー	400	¥4, 900
855-045	ライト・ゴールド		¥4, 900
855-044	ミディアム・シルバー		¥4, 900
855-042	ミディアム・ゴールド		¥4, 900
855-063	ライト・シルバー	600	¥5, 900
855-065	ライト・ゴールド		¥5, 900
855-064	ミディアム・シルバー		¥5, 900
855-062	ミディアム・ゴールド		¥5, 900
855-083	ライト・シルバー	800	¥6, 900
855-085	ライト・ゴールド		¥6, 900
855-084	ミディアム・シルバー		¥6, 900
855-082	ミディアム・ゴールド		¥6, 900

同梱ねじ：4×40 なべタッピンねじ 8本

品　名：NI型玄関ブラケットのみ（2ケセット）

品 番	仕上げ/色調	定 価
860-062	シルバー	¥2, 400
860-063	ゴールド	¥2, 400

同梱ねじ：4×40 なべタッピンねじ 8本

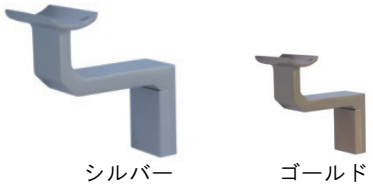

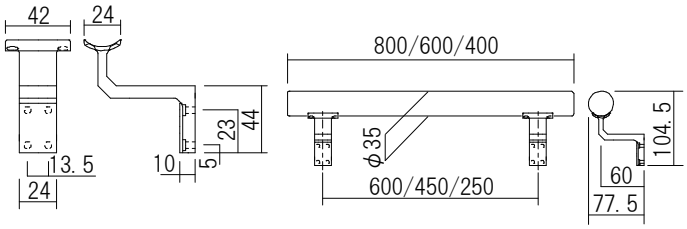

NL型(歩行補助手摺)

材　質：＜手摺＞天然木
　　＜ブラケット＞亜鉛ダイカスト、合成樹脂

品　名：NL型丸棒手摺セット

品 番	仕上げ/色調 (手摺・ブラケット)	長さ (mm)	定 価
856-043	ライト・シルバー	400	¥4, 900
856-045	ライト・ゴールド		¥4, 900
856-044	ミディアム・シルバー		¥4, 900
856-042	ミディアム・ゴールド		¥4, 900
856-063	ライト・シルバー	600	¥5, 900
856-065	ライト・ゴールド		¥5, 900
856-064	ミディアム・シルバー		¥5, 900
856-062	ミディアム・ゴールド		¥5, 900
856-083	ライト・シルバー	800	¥6, 900
856-085	ライト・ゴールド		¥6, 900
856-084	ミディアム・シルバー		¥6, 900
856-082	ミディアム・ゴールド		¥6, 900

同梱ねじ：4×40 なべタッピンねじ 8本

品　名：NL型ブラケットのみ（2ケセット）

品 番	仕上げ/色調	定 価
860-072	シルバー	¥2, 400
860-073	ゴールド	¥2, 400

同梱ねじ：4×40 なべタッピンねじ 8本

※フリージョイント・リングジョイントを組み合わせる事により、階段から廊下など用途に応じた接続が可能です。

フリージョイント

⊕ドライバー BTO

廊下から階段など、角度がついていても丸棒手摺を接続することができるジョイントです。90°から150°の範囲で調整可能です。

材　質：亜鉛ダイカスト

品　名：フリージョイント

品 番	仕上げ/色調	定 価
860-083	ゴールド	¥1, 500
860-084	シルバー	¥1, 500

同梱ねじ：4×25 丸皿タッピンねじ 2本

90°の場合　　150°の場合

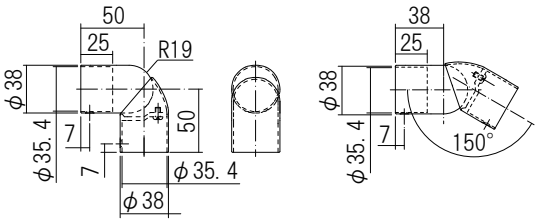

ゴールド

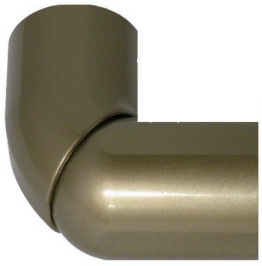

シルバー

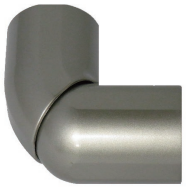

リングジョイント

⊕ドライバー

廊下など、直線部分で丸棒手摺を接続することができるジョイントです。

材　質：亜鉛ダイカスト

品　名：リングジョイント

品 番	仕上げ/色調	定 価
860-093	ゴールド	¥900
860-094	シルバー	¥900

同梱ねじ：4×35 特丸皿小ねじ 1本
3×25 皿タッピンねじ 6本

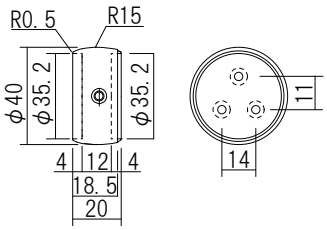

ゴールド

シルバー

手摺

天然木を使用した丸棒手摺です。

材　質：天然木

品　名：手摺

品 番	仕上げ/色調	長さ (mm)	定 価
860-010	ライト	300	¥1, 000
860-014	ミディアム		¥1, 000
860-011	ライト	400	¥1, 400
860-015	ミディアム		¥1, 400
860-012	ライト	600	¥2, 000
860-016	ミディアム		¥2, 000
860-013	ライト	800	¥2, 700
860-017	ミディアム		¥2, 700

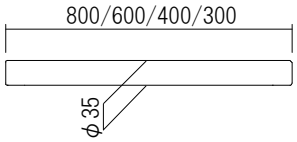

ミディアム

ライト

株式会社 久力製作所
URL　http://www.kuriki-ss.co.jp/
E-mail　eigyou@kuriki-ss.co.jp

ISO 9001:2008
00029-1999-AQ-KOB-RvA
本社・東京支店認証取得

エコアクション21
認証番号 0002381

【本社工場】
〒311-1724　茨城県行方市小貫1681
TEL 0291-35-2636　FAX 0291-35-2683

【東京支店】
〒130-0013　東京都墨田区錦糸4-6-9 小川ビル2F
TEL 03-5608-2025　FAX 03-5608-2026

●価格・仕様は予告なく変更する場合がありますのでご了承ください。
●印刷物と実際とは色・素材感が多少異なる場合があります。
●本カタログの内容については弊社担当者までお問い合わせください。

Printed In Japan
2016.03