吊式拉门用闭门器(油制动型)

即使很随便的关闭拉门，它也会使拉门在还差70mm左右的时候速度变缓，然后很自然的把拉门拉进来关上。
关门的时候，有助于减弱撞击声，缓和弹回的力度。
对应重量为30kg以内。

材　　质 ：<闭门器本体・挂钩>不锈钢・合成树脂、<调整四轮吊门滑轮>合成树脂、<吊门滑轨>铝合金
表面处理／色调 ：<闭门器本体・挂钩>素材、<调整四轮吊门滑轮>红棕色、<吊门滑轨>银色・红棕色
配　套　螺　丝 ：<挂钩>３×１６沉头自攻钉、<调整四轮吊门滑轮>３．５×２０沉头自攻钉・３．５×２０盘头自攻钉、<吊门滑轨>３．５×４５沉头自攻钉

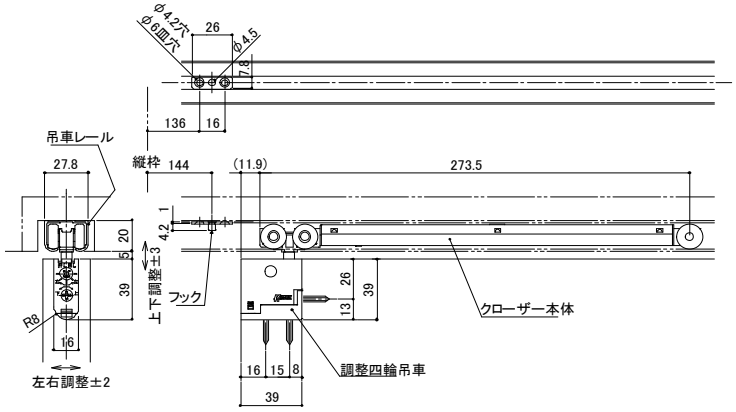

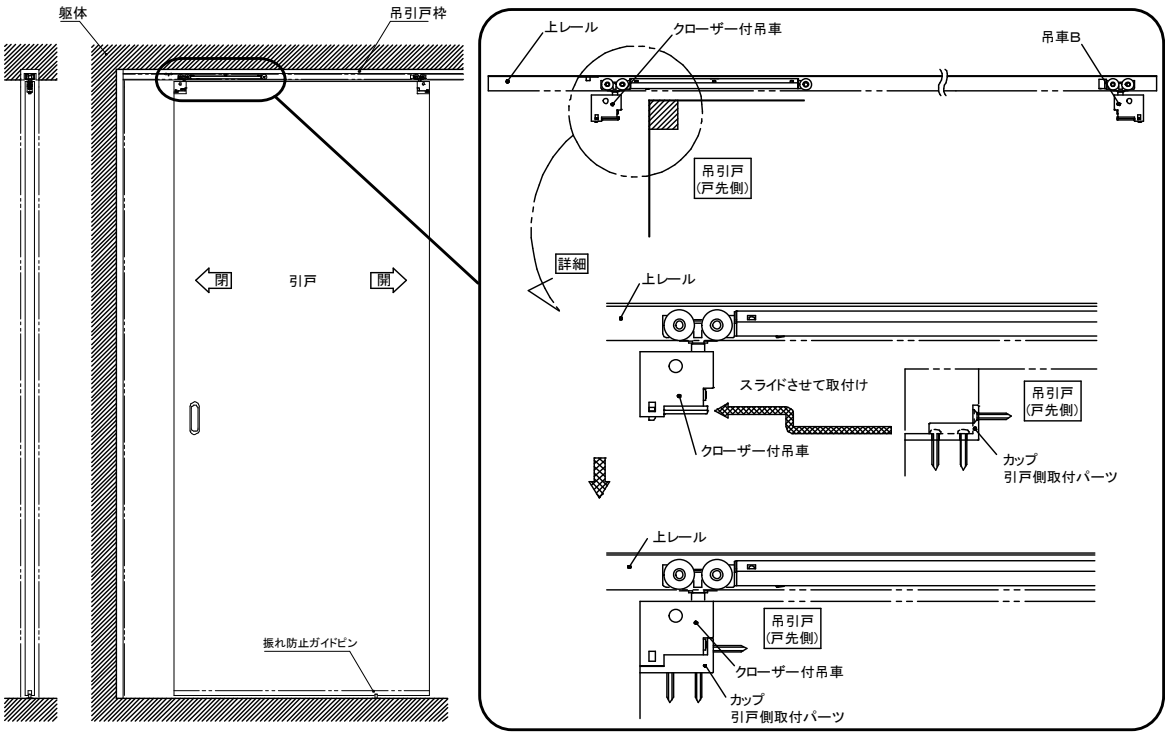

品名	長さ (mm)	品番	定　価
吊戸用ソフトクローザー（オイル式）レールセット※1	１８２０	３１２－０３１	¥6, 000
吊戸用ソフトクローザー（オイル式）レールセット※1	２７３０	３１２－０３２	¥8, 800
吊戸用ソフトクローザー（オイル式）レールセット※1	３６４０	３１２－０３３	¥11, 600

セット内容:吊戸用ソフトクローザー１ヶ・フック１ヶ・調整四輪吊車２ヶ・振れ防止ガイドピン１ヶ・レール１本
注：調整四輪吊車・振れ防止ガイドピン・吊車レールの詳細については、カタログ３－１３を参照ください
注：個別でのご注文の際は、弊社にご相談ください

拉门用闭门器（空气制动式）

在关闭拉门时，即使用力过大，也可以使其在中途降低速度，很自然地慢慢把门关闭。
具有降低关门时的撞击声，防止弹回等功能。适用重量为25kg以内。
通过移动调整螺丝的位置，可以调整关门时的速度。

材　　质：不锈钢、合成树脂
表面处理／色调：素材
配　套　螺　丝：<闭门器本体>３．５×２０大扁头自攻钉、<挂钩>３×１６沉头自攻钉

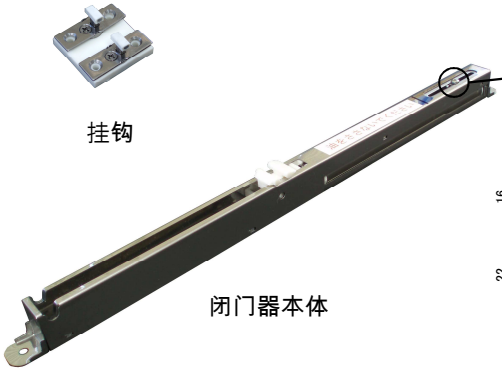

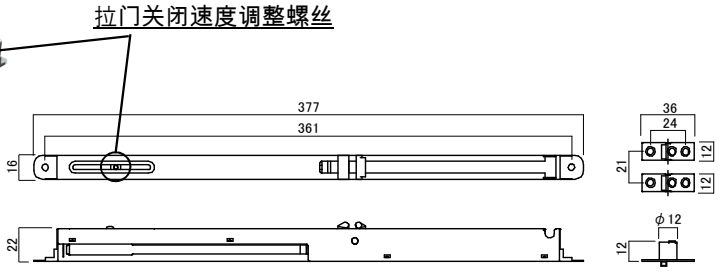

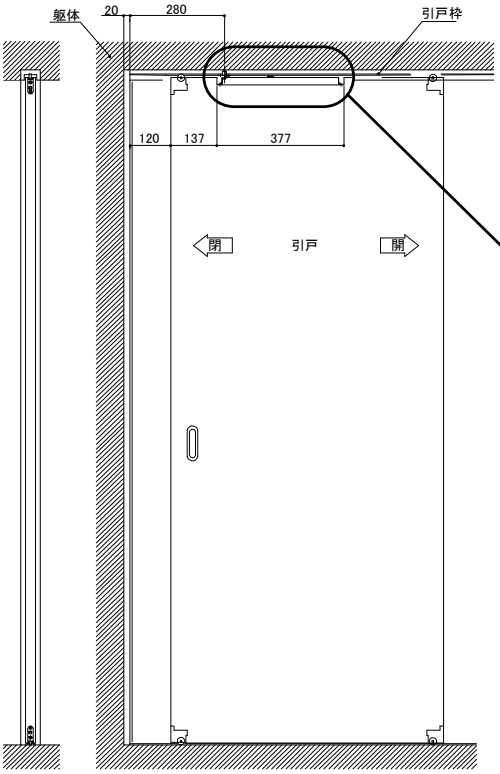

取付参考図

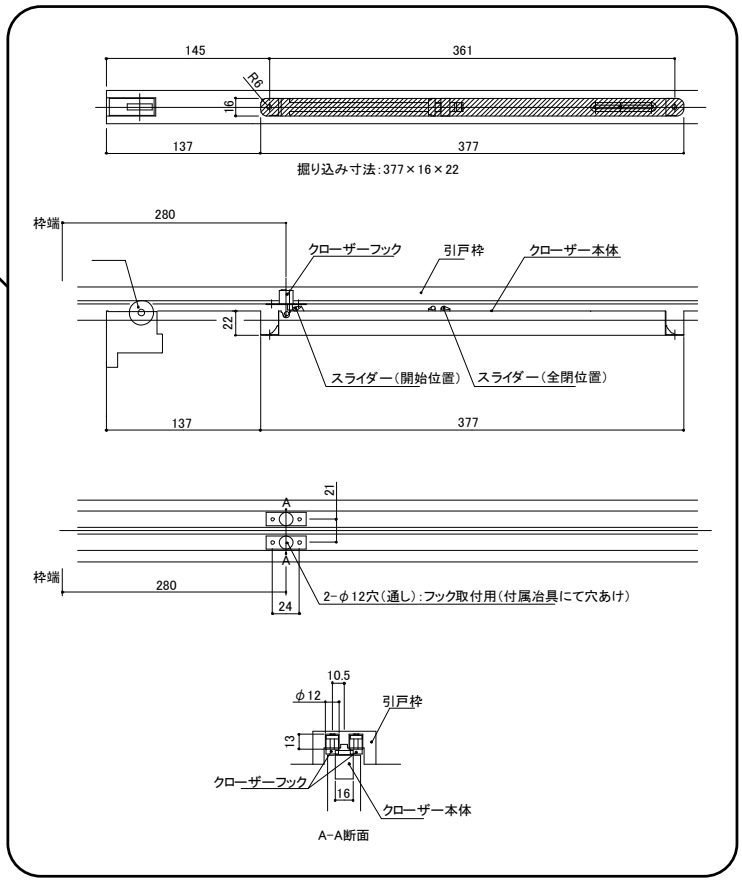

品名	品番	定　価
ソフトクローザー（エア式）	３１２－０１２	¥4,000

ＴＳ镰刀锁

这是一款设计简洁大方的带拉手的镰刀锁。
设定了以深金色为代表的4种稳重的颜色。

材　　质 ：<面板>不锈钢、<拉手>锌合金铸件
表面处理／色调 ：<锁座>滚筒抛光、<锁盒>拉丝、<拉手>烤漆/珍珠镀铬・深金色、电泳喷漆/拉丝银色
配　套　螺　丝 ：<拉手>４×２５沉头小机钉（Ｄ７）、<锁盒>３．５×２０沉头自攻钉（Ｄ７）、<调整锁座>３．５×２０沉头自攻钉（Ｄ７）

可上锁普通锁
深金色

可上锁带钥匙锁
拉丝银色
锁的功能・颜色的种类

可上锁表示锁
珍珠镀铬

引手＋锁盒

调整锁座

配套状态

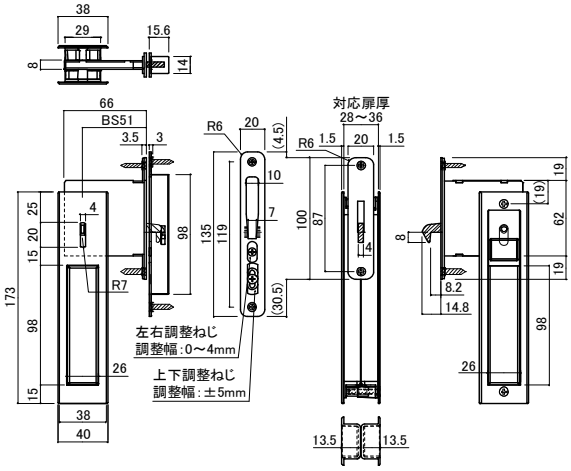

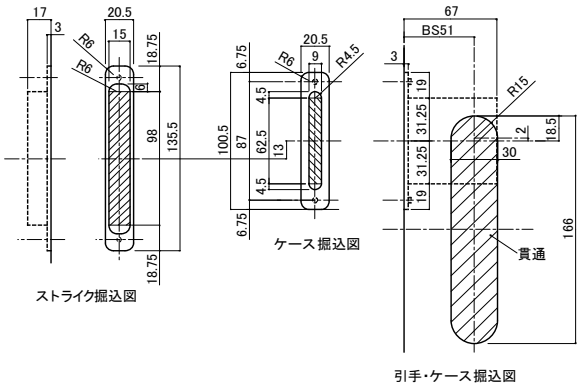

门框和门本体的加工图

品名	錠の機能	色調	品番	定価
ＴＳ鎌錠	間仕切錠	光沢パールクローム	２２４－７０１	¥4, 900
ＴＳ鎌錠	間仕切錠	ブラックゴールド	２２４－７０２	¥4, 900
ＴＳ鎌錠	間仕切錠	サテンシルバー	２２４－７０３	¥6, 300
ＴＳ鎌錠	間仕切錠	ブラックシルバー	２２４－７０４	¥4, 900
ＴＳ鎌錠	表示錠	光沢パールクローム	２２４－７１１	¥4, 900
ＴＳ鎌錠	表示錠	ブラックゴールド	２２４－７１２	¥4, 900
ＴＳ鎌錠	表示錠	サテンシルバー	２２４－７１３	¥6, 300
ＴＳ鎌錠	表示錠	ブラックシルバー	２２４－７１４	¥4, 900
ＴＳ鎌錠	シリンダー錠※1	光沢パールクローム	２２４－７２１	¥7, 600
ＴＳ鎌錠	シリンダー錠※1	ブラックゴールド	２２４－７２２	¥7, 600
ＴＳ鎌錠	シリンダー錠※1	サテンシルバー	２２４－７２３	¥9, 000
ＴＳ鎌錠	シリンダー錠※1	ブラックシルバー	２２４－７２４	¥4, 900

※１：カギ３ヶ付き
※：ケースフロント、調整ストライクフロント共に、角型の設定もあります

ＮＳ镰刀自动锁

这是一款在关闭拉门时，可以有效防止用力过猛而导致拉门弹回的镰刀锁。设计了表示锁，普通锁，通道锁等三种类型。
锁盒的面板处没有凸起，样式很简洁，拉手的左右也可以进行调换。
锁盒可以左右，上下2个方向进行调整。
如果不需要镰刀锁的情况，可以使用无锁的拉手。

材　　质：<面板>不锈钢、<拉手>合成树脂
表　面　处　理：<面板>滚筒抛光、<拉手>喷漆・ 电镀
配　套　螺　丝：<拉手>３×３０沉头小机钉、<锁盒>４×２０沉头自攻钉、<调整锁座>４×２０沉头自攻钉

引手＋锁盒

调整锁座

配套状态

通道锁

「上锁普通锁

表示锁

无锁拉手（只有拉手）

锁的功能

镀铬

金色喷漆

银色喷漆

颜色的种类

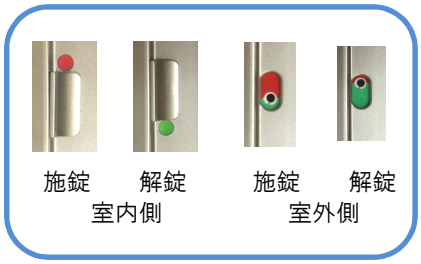

上锁与解锁表示

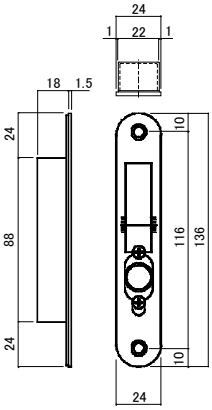

调整锁座

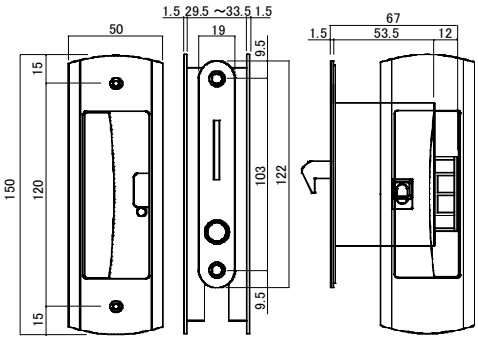

镰刀锁

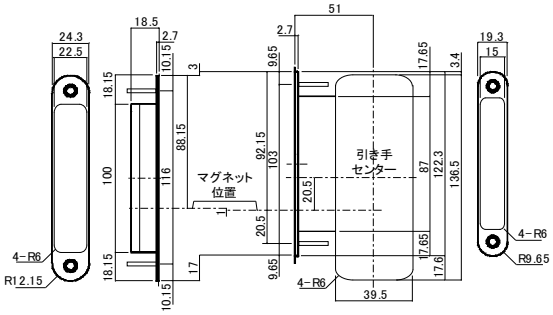

门框和门本体的加工图

品名	錠の機能	色調	品番 扉厚３３用	品番 扉厚３６用	定価
ＮＳオート鎌錠	空錠	クロームメッキ	２２４－６２１	２２４－６２４	¥5, 700
ＮＳオート鎌錠	空錠	塗装ゴールド	２２４－６２２	２２４－６２５	¥5, 200
ＮＳオート鎌錠	空錠	塗装シルバー	２２４－６２３	２２４－６２６	¥5, 200
ＮＳオート鎌錠	間仕切錠	クロームメッキ	２２４－６３１	２２４－６３４	¥6, 000
ＮＳオート鎌錠	間仕切錠	塗装ゴールド	２２４－６３２	２２４－６３５	¥5, 500
ＮＳオート鎌錠	間仕切錠	塗装シルバー	２２４－６３３	２２４－６３６	¥5, 500
ＮＳオート鎌錠	表示錠	クロームメッキ	２２４－６４１	２２４－６４４	¥6, 000
ＮＳオート鎌錠	表示錠	塗装ゴールド	２２４－６４２	２２４－６４５	¥5, 500
ＮＳオート鎌錠	表示錠	塗装シルバー	２２４－６４３	２２４－６４６	¥5, 500
ＮＳオート鎌錠	引手	クロームメッキ	２２４－６５１	２２４－６５４	¥1, 500
ＮＳオート鎌錠	引手	塗装ゴールド	２２４－６５２	２２４－６５５	¥1, 000
ＮＳオート鎌錠	引手	塗装シルバー	２２４－６５３	２２４－６５６	¥1, 000

※：上記は、表裏セットの定価

整洁型镰刀锁

开关锁的时候，只需旋转锁扣就可以，操作很简单。
这款锁带解锁按钮，所以在特殊情况下，从室外侧可以简单的开锁。
锁座可以进行上下（±５mm），内外（２．５mm）调整，所以可以把锁安装在最适合的位置
带钥匙的锁，和其他种类的锁用同样的加工图，可以直接安装到门洞里。

材　　质：<面板>不锈钢、<圆盖>铝合金
表面处理／色调：<锁座>滚筒抛光、<锁盒>拉丝、<圆盖>电泳涂装・电镀
配　套　螺　丝：<锁盒・锁座>３．５×２０沉头自攻钉、<圆盖>４×１６沉头小机钉

调整锁座

锁盒

表示锁（室外侧）

标准型（室内侧）

室内侧种类

室外侧种类

颜色的种类

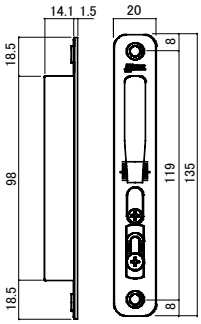

调整锁座

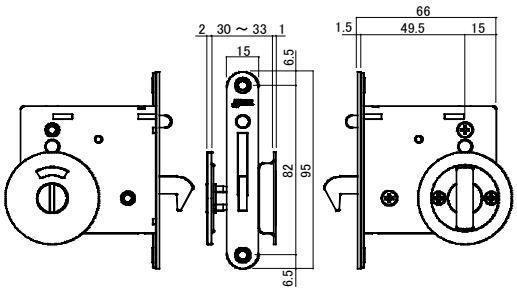

镰刀锁

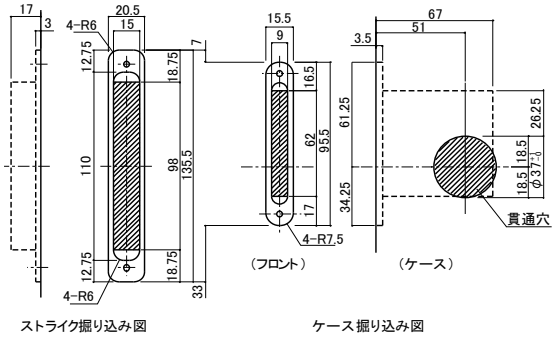

门框和门本体的加工图

品名	錠の仕様 室内側	室外側	品番 サテンゴールド	サテンシルバー	光沢ゴールド	クロームメッキ	定価
スッキリ鎌錠	標準タイプ	間仕切りタイプ	２２４－５２１	２２４－５２２	２２４－５２３	２２４－５２４	¥4, 500
スッキリ鎌錠	標準タイプ	表示タイプ	２２４－５３１	２２４－５３２	２２４－５３３	２２４－５３４	¥4, 500
スッキリ鎌錠	標準タイプ	鍵付きタイプ※１	２２４－５４１	２２４－５４２	２２４－５４３	２２４－５４４	¥7, 400
スッキリ鎌錠	レバータイプ	間仕切りタイプ	２２４－５５１	２２４－５５２	２２４－５５３	２２４－５５４	¥5, 400
スッキリ鎌錠	レバータイプ	表示タイプ	２２４－５６１	２２４－５６２	２２４－５６３	２２４－５６４	¥5, 400
スッキリ鎌錠	レバータイプ	鍵付きタイプ※１	２２４－５７１	２２４－５７２	２２４－５７３	２２４－５７４	¥8, 300

※１：鍵３ヶ付き
※：ケースフロント・調整ストライクフロント共に、角型の設定もあります

大型扶手

这是一款直径为25㎜的扶手。

把手部分为不锈钢材质和天然木头材质，天然木做了抗菌氨甲酸酯喷涂的表面处理。

在卫生方面也能保证安全可靠。

材　　质：<扶手棒>不锈钢・天然木、<盖>合成树脂、<本体>锌合金压铸件

表面处理／色调：<扶手棒>＃４００拉丝或者抗菌氨甲酸酯涂装、<盖>镀镍＋透明、<本体>拉丝银色

使　用　门　厚：２８～３３、３３～３８

配　套　螺　丝：Ｍ６×６０或者Ｍ６×５５盘头小机钉、Ｍ６螺母３种、Ｍ６平垫圈、Ｍ６弹簧垫圈

拉丝

深木头色

中间木头色

浅木头色

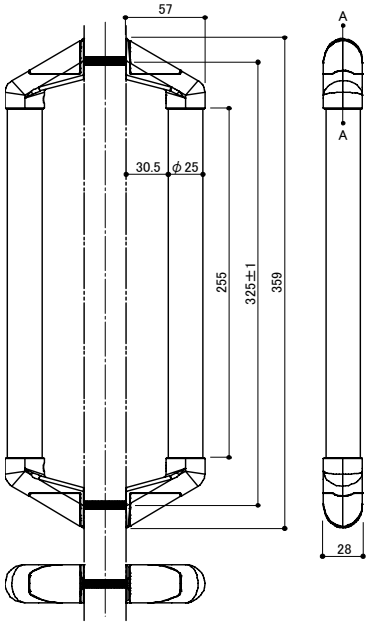

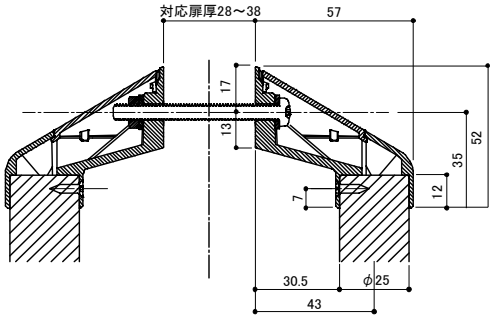

A−A断面

品名	対応扉厚（mm）		取り付けピッチ（mm）	握り部材質	握り部仕上げ	色調		品番	定　価
大型取手	33～38	（標準扉）	325	ステンレス	ヘアライン＃４００	生地	S	８６１－３２５Ｓ	¥7, 300
大型取手	33～38	（標準扉）	325	天然木	抗菌ウレタン塗装	ダーク	K	８６１－３２５Ｋ	¥6, 000
大型取手	33～38	（標準扉）	325	天然木	抗菌ウレタン塗装	ミドル	C	８６１－３２５Ｃ	¥6, 000
大型取手	33～38	（標準扉）	325	天然木	抗菌ウレタン塗装	ライト	F	８６１－３２５Ｆ	¥6, 000
大型取手	28～33	（薄扉）	325	ステンレス	ヘアライン＃４００	生地	S	８６２－３２５Ｓ	¥7, 300
大型取手	28～33	（薄扉）	325	天然木	抗菌ウレタン塗装	ダーク	K	８６２－３２５Ｋ	¥6, 000
大型取手	28～33	（薄扉）	325	天然木	抗菌ウレタン塗装	ミドル	C	８６２－３２５Ｃ	¥6, 000
大型取手	28～33	（薄扉）	325	天然木	抗菌ウレタン塗装	ライト	F	８６２－３２５Ｆ	¥6, 000

※：上記は、２本セットの定価

树脂拉手 圆形

材　　质 ：合成树脂
表面处理／色调 ：烤漆/珍珠镀铬・金色
配　套　螺　丝 ：４×２５沉头小机钉（Ｄ６）

珍珠镀铬

金色

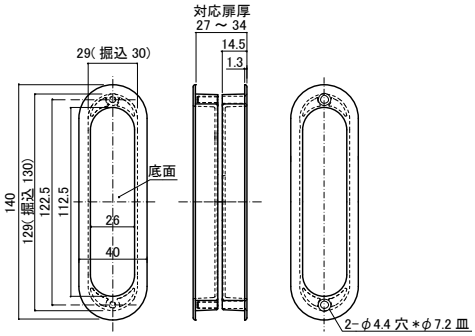

树脂拉手　方形

材　　质 ：合成树脂
表面处理／色调 ：烤漆/珍珠镀铬・金色
配　套　螺　丝 ：４×２５沉头小机钉（Ｄ６）

珍珠镀铬

金色

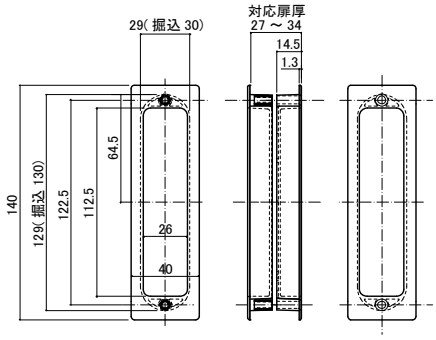

ＰＡ拉手

这是一款很轻很简洁。不用钉子，也不用螺丝，安装很简单的拉手。

材　　质 ：铝合金、锌合金压铸件
表面处理／色调 ：<银色>镀铬・喷漆、<金色>喷漆

银色

金色

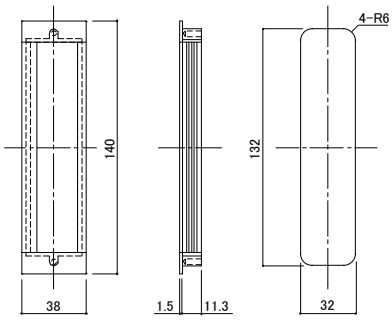

掘込み加工図

品名	品番 パールクローム	品番 ゴールド	定価
樹脂引手　丸型	２２２－５６３	２２２－５２３	¥900
樹脂引手　角型	２２２－５８３	２２２－５４３	¥900

※上記は、表裏セットの定価

品名	品番 シルバー	品番 ゴールド	定価
ＰＡ引手	２２４－６１３	２２４－６１２	¥900

※上記は、１ヶの定価

ＴＫ拉手

这款造型简单，给人高级感的拉手与拉门很谐调。不用钉子和螺丝也可以简单的安装。

材　　质 ：铝合金・锌合金压铸件
表面处理／色调 ：镀铬・氧化铝膜处理银色

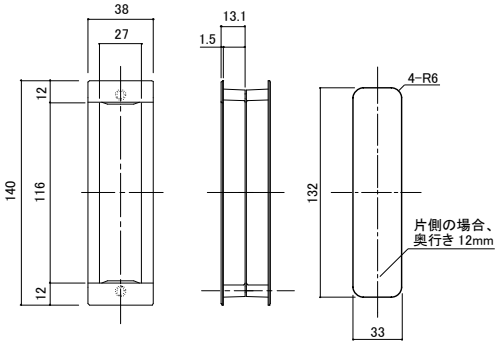

掘込み加工図

ＮＤ拉手

这款把手柔和的圆形给人厚重的感觉。
不用钉子和螺丝也可以简单的安装。

材　　质 ：锌合金压铸件
表面处理／色调 ：拉丝金色・拉丝银色

拉丝金色

拉丝银色

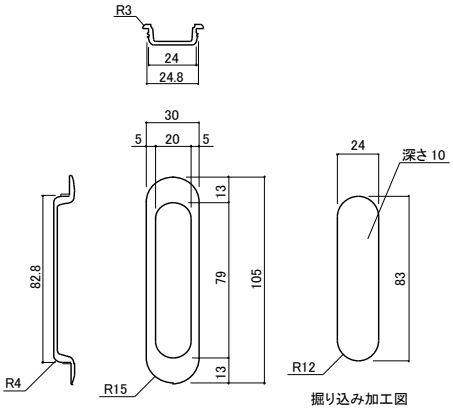

掘り込み加工図

圆形・方形拉手

这是一款造型优美的拉手，方形和圆形拉手都是同样的加工安装方法。

材　　质 ：锌合金压铸件
表面处理／色调 ：金色・拉丝金色・金色喷漆・镀铬・拉丝银色・银色喷漆
配　套　螺　丝 ：４×２５沉头小机钉（Ｄ６）

圆形拉手

方形拉手

金色

拉丝金色

金色喷漆

镀铬

拉丝银色

银色喷漆

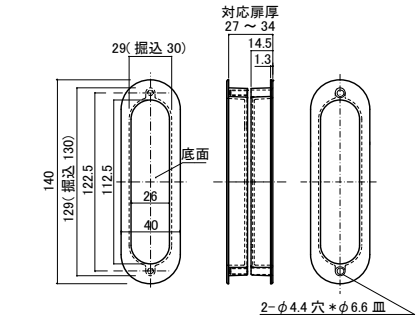

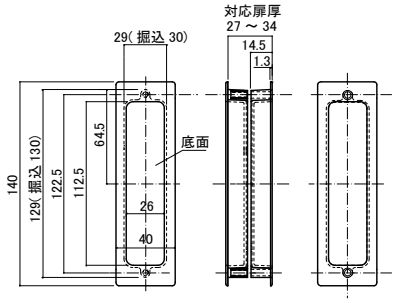

品名	色調	品番	定価
ＴＫ引手	クロームメッキ	２２４－６１４	¥650
ＮＤ引手	サテンゴールド	２２４－６１５	¥400
ＮＤ引手	サテンシルバー	２２４－６１６	¥400

※上記は、１ヶの定価

品名	色調	品番 丸型	品番 角型	定価
丸・角引手	光沢ゴールド	２２４－８１２	２２４－９１２	¥1, 630
丸・角引手	サテンゴールド	２２４－８１３	２２４－９１３	¥1, 630
丸・角引手	塗装ゴールド	２２４－８１４	２２４－９１４	¥1, 150
丸・角引手	クロームメッキ	２２４－８１５	２２４－９１５	¥1, 350
丸・角引手	サテンシルバー	２２４－８１６	２２４－９１６	¥1, 350
丸・角引手	塗装シルバー	２２４－８１７	２２４－９１７	¥1, 150

※上記は、表裏セットの定価

便捷式拉手

这是一款不用螺丝便可安装的便捷式拉手，请涂上胶水安装。

这是一款不适用螺丝便可安装，操作非常简单的拉手。请在一些部位涂上胶水进行安装。

材　　质：合成樹脂

表面処理／色調：深銀色・深金色

適用門厚：２８～３６mm

深银色

深金色

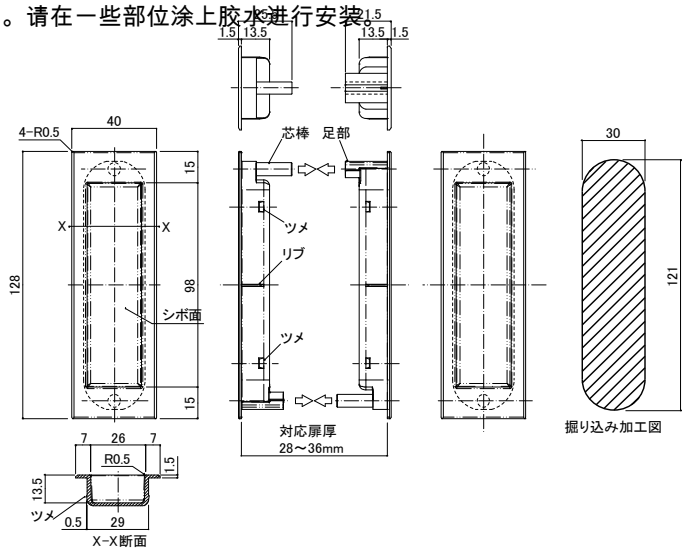

金属　圆形・方形

材　　质：锌合金压铸件

表面処理／色調：金色・拉丝金色・金色喷漆・镀铬・拉丝银色・银色喷漆

圆形

方形

金色

拉丝金色

金色喷漆

镀铬

拉丝银色

银色喷漆

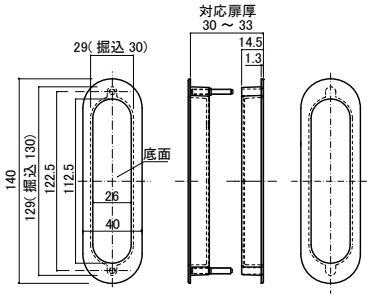

圆形

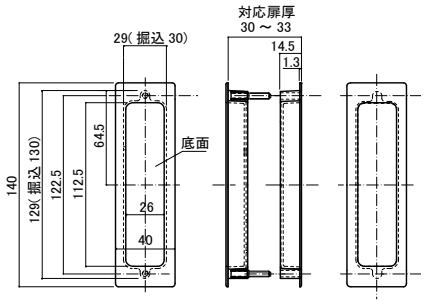

方形

品名	色調	品番 角型	定価
ワンタッチ引手　樹脂	ブラックシルバー	２２２－６００	¥800
ワンタッチ引手　樹脂	ブラックゴールド	２２２－６０１	¥800

※上記は、表裏セットの定価

品名	色調	品番 丸型	品番 角型	定価
ワンタッチ引手　金属	光沢ゴールド	２２２－６５０	２２２－６６０	¥1,630
ワンタッチ引手　金属	サテンゴールド	２２２－６５１	２２２－６６１	¥1,630
ワンタッチ引手　金属	塗装ゴールド	２２２－６５２	２２２－６６２	¥1,150
ワンタッチ引手　金属	クロームメッキ	２２２－６５３	２２２－６６３	¥1,350
ワンタッチ引手　金属	サテンシルバー	２２２－６５４	２２２－６６４	¥1,350
ワンタッチ引手　金属	塗装シルバー	２２２－６５５	２２２－６６５	¥1,150

※上記は、表裏セットの定価

Ｆ２调整向导

一般用于门滑轮上，和上滑道配套使用、
可在左右±２mm的范围内进行调整。

材　　质：合成树脂
表面处理/色调：红棕色
配套螺丝：４×４５沉头自攻机钉（头部：红棕色）

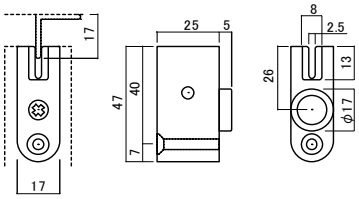

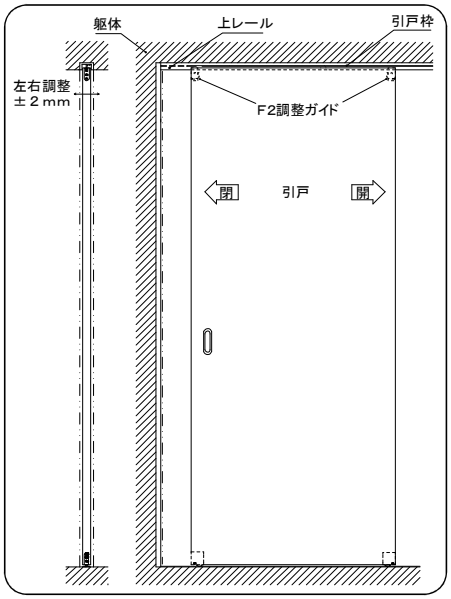

使用例

上滑道

材　　质：铝合金
表面处理/色调：红棕色
配套螺丝：３．５×２５沉头自攻钉（头部：红棕色）

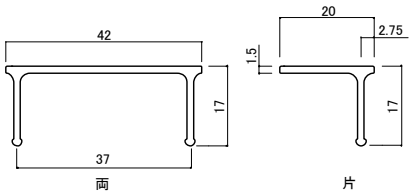

ＰＡ调整滑轮

在上下可进行±３mm调整的基础上，根据拉门或门框的变形，滑轮与门的摩擦也可以进行左右±２mm的调整。是一款可以进行两个方形调整的门滑轮。

材　　质：合成树脂
表面处理/色调：红棕色
适用滑轨：Ｖ型滑轨
配套螺丝：４×３０盘头自攻钉

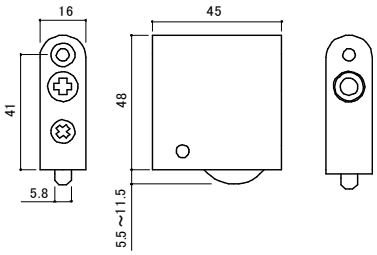

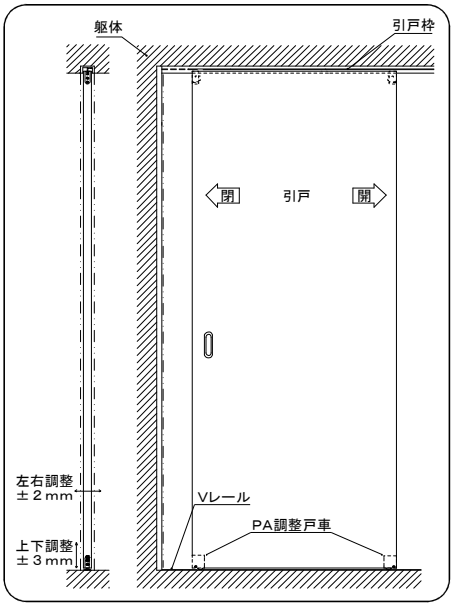

使用例

Ｖ型滑轨

材　　质：铝合金
表面处理/色调：红棕色

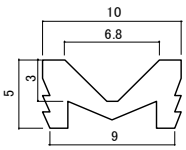

品名	長さ（mm）	品番	定価
Ｆ２調整ガイド※1	／	３０５－０１２	¥800
上レール片	１８２０	３１０－０１２	¥1,070
上レール片	２７３０	３１０－０２２	¥1,700
上レール片	３６４０	３１０－０３２	¥2,240
上レール両	１８２０	３１０－０４２	¥1,900
上レール両	２７３０	３１０－０５２	¥2,870
上レール両	３６４０	３１０－０６２	¥3,800

※１：１ヶの定価

品名	長さ（mm）	品番	定価
ＰＡ調整戸車※2	／	３０１－４３２	¥500
Ｖレール	１８２０	３１１－０１２	¥740
Ｖレール	２７３０	３１１－０２２	¥1,100
Ｖレール	３６４０	３１１－０３２	¥1,470

※２：１ヶの定価

ＫＴ调整滑轮

在上下可进行6ｍｍ调整的基础上，根据拉门或门框的变形，滑轮与门的摩擦也可以进行左右±２ｍｍ的调整。是一款可以进行调整的门滑轮。

材　　质：合成树脂干涉铁
表面处理／色调：红棕色
适　用　滑　轨：<上側>鸭井滑轨、<下側>Ｔ滑轨
配　套　螺　丝：４×３０盘头自攻钉

上側用

下側用

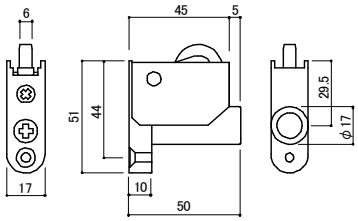

上側

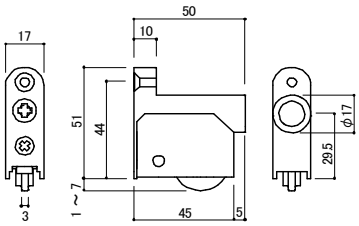

下側

鸭井滑轨

材　　质：铝合金
表面处理／色调：红棕色
配　套　螺　丝：３．５×１２沉头自攻钉

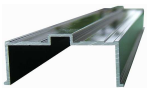
1条轨道

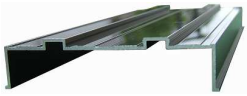
2条轨道

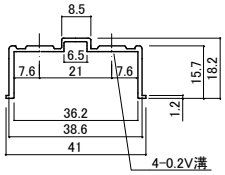

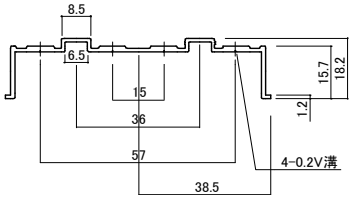

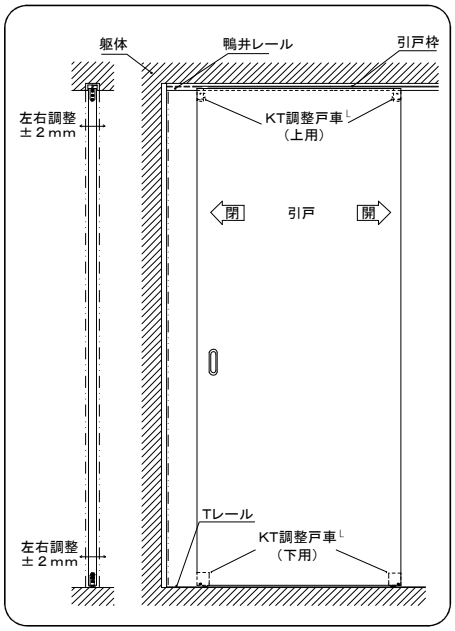

使用例

Ｔ滑轨

材　　质：铝合金
表面处理／色调：红棕色

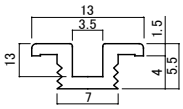

地板用Ｔ滑轨

材　　质：铝合金
表面处理／色调：红棕色・银色
配　套　螺　丝：２．７×１６沉头木头机钉

银色1条轨道

银色2条轨道

银色3条轨道

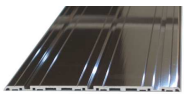
红棕色3条轨道

１本
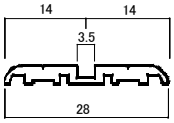

２本
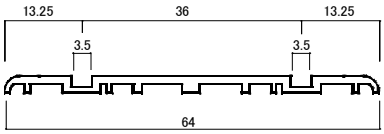

３本
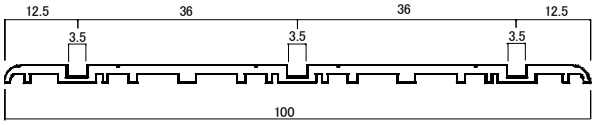

品名	長さ (mm)	品番 アンバー	定価
ＫＴ調整戸車※	上側用	３０１－３３２	¥650
ＫＴ調整戸車※	下側用	３０１－３４２	¥650
鴨井レール１本引き	１８２０	３１０－３１２Ａ	¥2, 100
鴨井レール１本引き	２７３０	３１０－３１２Ｂ	¥2, 800
鴨井レール１本引き	３６４０	３１０－３１２Ｃ	¥3, 700
鴨井レール２本引き	１８２０	３１０－４１２Ａ	¥3, 000
鴨井レール２本引き	２７３０	３１０－４１２Ｂ	¥4, 200
鴨井レール２本引き	３６４０	３１０－４１２Ｃ	¥5, 800
Ｔレール	１８２０	３１０－２１２	¥770
Ｔレール	２７３０	３１０－２２２	¥1, 150
Ｔレール	３６４０	３１０－２３２	¥1, 540

※：１ヶの定価

品名	長さ (mm)	品番 アンバー	品番 シルバー	定価
床用Ｔレール１本引き	１８２０	３１０－３６１Ａ	３１０－３６４Ａ	¥1, 300
床用Ｔレール１本引き	２７３０	３１０－３６１Ｂ	３１０－３６４Ｂ	¥1, 800
床用Ｔレール１本引き	３６４０	３１０－３６１Ｃ	３１０－３６４Ｃ	¥2, 750
床用Ｔレール２本引き	１８２０	３１０－３６２Ａ	３１０－３６５Ａ	¥1, 500
床用Ｔレール２本引き	２７３０	３１０－３６２Ｂ	３１０－３６５Ｂ	¥2, 000
床用Ｔレール２本引き	３６４０	３１０－３６２Ｃ	３１０－３６５Ｃ	¥2, 950
床用Ｔレール３本引き	１８２０	３１０－３６３Ａ	３１０－３６６Ａ	¥2, 200
床用Ｔレール３本引き	２７３０	３１０－３６３Ｂ	３１０－３６６Ｂ	¥3, 250
床用Ｔレール３本引き	３６４０	３１０－３６３Ｃ	３１０－３６６Ｃ	¥4, 200

吊式拉门用调整四轮滑轮

由于只需要上滑轨（不需要下滑轨）就可以使用，所以地面上不会产生段差，可以上下±３ｍｍ・左右±２ｍｍ2个方向进行调整。由于滑轮可以分拆后安装，所以施工变得更容易。

材　　质：合成树脂
表面处理／色调：红棕色
配套螺丝：３．５×２０盘头自攻钉

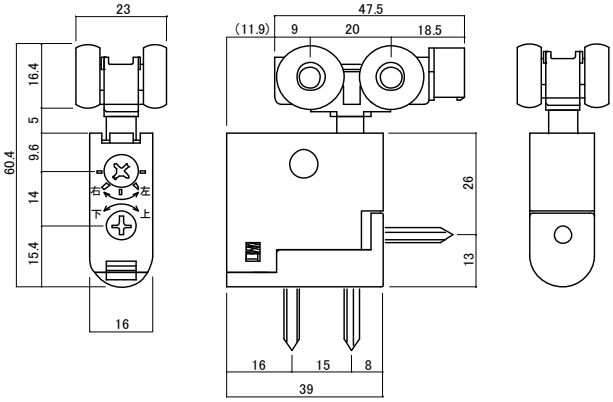

吊式拉门用滑轨

材　　质：铝合金
表面处理／色调：银色・红棕色
配套螺丝：３．５×３５沉头自攻钉（头部银色・红棕色）

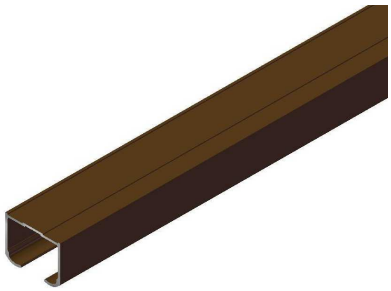

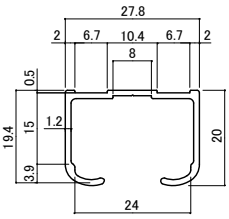

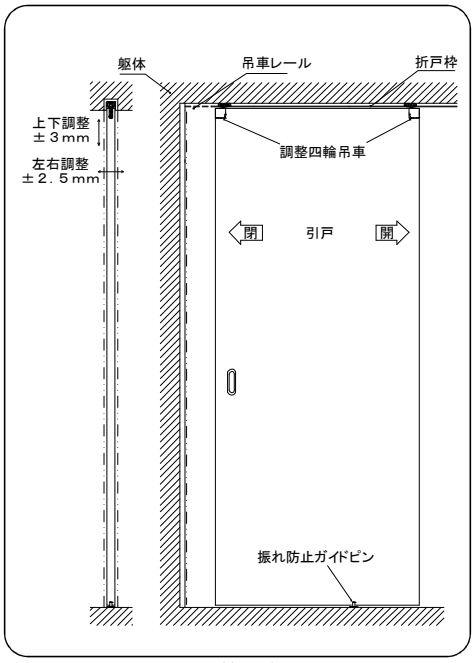

使用例

防振导柱

材　　质：不锈钢
表面处理／色调：滚筒抛光/素材
配套螺丝：３．５×２５沉头自攻钉

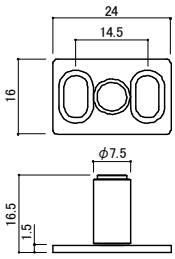

品名	長さ（mm）	品番	定価
調整四輪吊車※	／	３２０－０２１	¥1, 840
振れ防止ガイドピン	／	３２０－０８４	¥400
吊車レール	１８２０	３１０－５１２	¥2, 430
吊車レール	２７３０	３１０－５２２	¥3, 650
吊車レール	３６４０	３１０－５３２	¥4, 860

※：１ヶの定価

拉门用五金（外框拉门用五金）

外框拉门用五金的商品构成

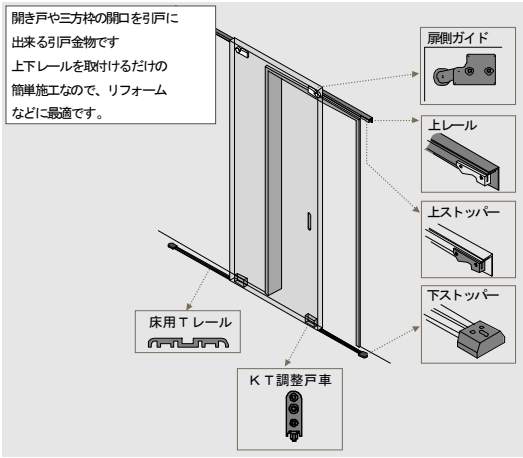

外框拉门用五金部品组装完成图

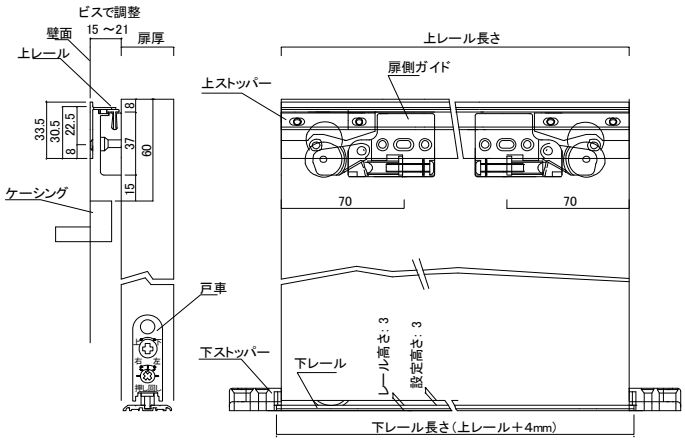

上滑轨

材　　质：铝合金

表面处理/色调：白色

配套螺丝：3.5×30沉头自攻钉

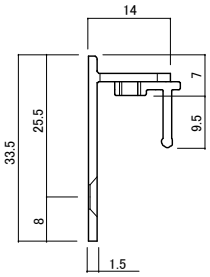

ＫＴ调整滑轮

材　　质：合成树脂＋钢铁

表面处理/色调：红棕色

配套螺丝：4×30盘头自攻钉

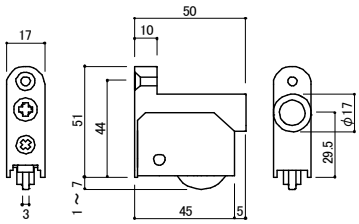

下滑轨

材　　质：铝合金

表面处理/色调：红棕色・银色

配套螺丝：2.7×16沉头木头机钉

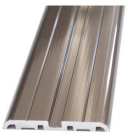

红棕色　　银色

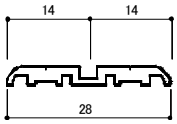

门侧引导

材　　质：合成树脂

表面处理/色调：白色

配套螺丝：4×25沉头自攻钉

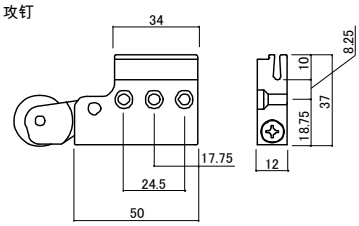

上止键

材　　质：合成树脂

表面处理/色调：白色

配套螺丝：3.5×30沉头自攻钉

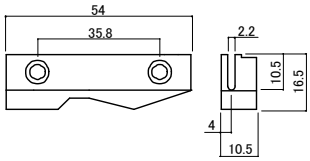

下止键

材　　质：合成树脂

表面处理/色调：红棕色

配套螺丝：4×25沉头自攻钉

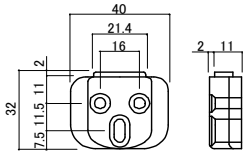

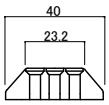

品名	上レール長さ（mm）	品番	定　価
アウトセット引戸セット	１３８８	**３３０－００１**	¥11,000
アウトセット引戸セット	１５７０	**３３０－００２**	¥11,000
アウトセット引戸セット	１６２８	**３３０－００３**	¥11,000

※下レールシルバーをご注文の際は、品番の後ろに’Ｓ’を記載ください

セット内容	個数	色調	長さ	品番	定価
上レールセット	1	ホワイト	１３８８	**３３０－０５１**	¥4,500
上レールセット	1	ホワイト	１５７０	**３３０－０５２**	¥4,500
上レールセット	1	ホワイト	１６２８	**３３０－０５３**	¥4,500
下レールセット	1	アンバー	１３９２	**３３０－０５４**	¥1,700
下レールセット	1	アンバー	１５７４	**３３０－０５５**	¥1,700
下レールセット	1	アンバー	１６３２	**３３０－０５６**	¥1,700
下レールセット	1	シルバー	１３９２	**３３０－０５７**	¥1,700
下レールセット	1	シルバー	１５７４	**３３０－０５８**	¥1,700
下レールセット	1	シルバー	１６３２	**３３０－０５９**	¥1,700
扉側ガイド	2	ホワイト	／	**３３０－０６０**	¥1,500
上ストッパー	2	ホワイト	／	**３３０－０６１**	¥1,000
下ストッパー	2	アンバー	／	**３３０－０６２**	¥1,000
ＫＴ調整戸車（下側用）	2	アンバー	／	**３０１－３４２**	¥1,300

防晃动磁吸

这款磁吸能够有效的防止拉门的晃动，防止用力过大时发生拉门反弹。
安装时只需安装到木门里面，所以不需要调整。
适用门重为１０～３５ｋｇ、适用门厚为２８mm以上，一扇门需要一枚磁铁和一枚金属。

材　　质：合成树脂
表面处理／色调：棕红色
配　套　螺　丝：３×１６沉头自攻钉

门框侧

门侧

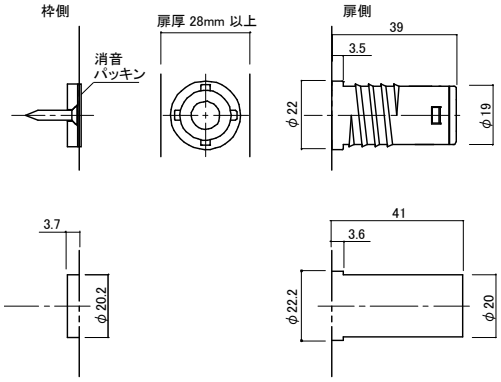

掘り込み加工図

遮孔盖兼门碰

使用了热塑性弹性体树脂，具有良好的弹性和耐久性，兼备门碰和遮孔盖两种作用的盖。
根据需求不同，设计并制造了3种不同尺寸的产品。

材　　质：热塑性弹性体树脂
表面处理／色调：K・N・C・B・D・W・Y

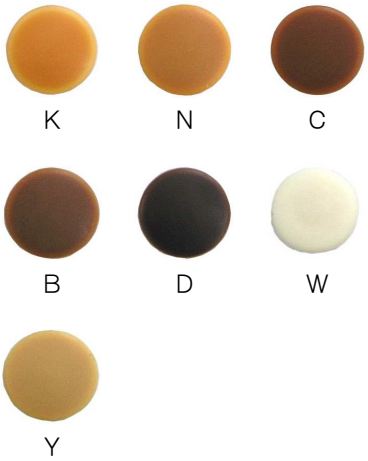

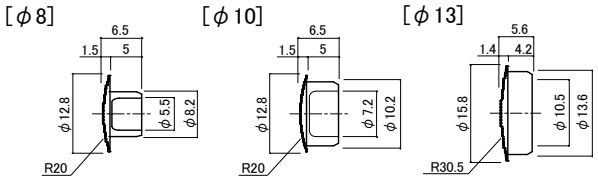

［使用例］

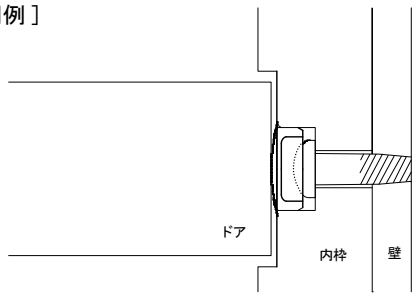

品名	取付部の径（mm）	色調		品番	定価
ガタ止めマグネットキャッチャ※1	―	アンバー		２３０－０２２	¥1,000
穴隠し兼用戸当たりキャップ	φ８	バーチ	K	２５１－００１	¥15
穴隠し兼用戸当たりキャップ	φ８	ナチュラル	N	２５１－００２	¥15
穴隠し兼用戸当たりキャップ	φ８	チェリー	C	２５１－００３	¥15
穴隠し兼用戸当たりキャップ	φ８	ブラウン	B	２５１－００４	¥15
穴隠し兼用戸当たりキャップ	φ８	ダーク	D	２５１－００５	¥15
穴隠し兼用戸当たりキャップ	φ８	ホワイト	W	２５１－００９	¥15
穴隠し兼用戸当たりキャップ	φ８	ピーチ	Y	２５１－０１０	¥15
穴隠し兼用戸当たりキャップ	φ１０	バーチ	K	２５１－０１１	¥15
穴隠し兼用戸当たりキャップ	φ１０	ナチュラル	N	２５１－０１２	¥15
穴隠し兼用戸当たりキャップ	φ１０	チェリー	C	２５１－０１３	¥15
穴隠し兼用戸当たりキャップ	φ１０	ブラウン	B	２５１－０１４	¥15
穴隠し兼用戸当たりキャップ	φ１０	ダーク	D	２５１－０１５	¥15
穴隠し兼用戸当たりキャップ	φ１０	ホワイト	W	２５１－０１９	¥15
穴隠し兼用戸当たりキャップ	φ１０	ピーチ	Y	２５１－０２０	¥15

※１：１セットの定価

品名	取付部の径（mm）	色調		品番	定価
穴隠し兼用戸当たりキャップ	φ１３	バーチ	K	２５１－０２１	¥15
穴隠し兼用戸当たりキャップ	φ１３	ナチュラル	N	２５１－０２２	¥15
穴隠し兼用戸当たりキャップ	φ１３	チェリー	C	２５１－０２３	¥15
穴隠し兼用戸当たりキャップ	φ１３	ブラウン	B	２５１－０２４	¥15
穴隠し兼用戸当たりキャップ	φ１３	ダーク	D	２５１－０２５	¥15
穴隠し兼用戸当たりキャップ	φ１３	ホワイト	W	２５１－０２９	¥15
穴隠し兼用戸当たりキャップ	φ１３	ピーチ	Y	２５１－０３０	¥15