## 淋浴房门把手

6～12mm　OK

•用于浴室玻璃门等的把手。
•常用于豪华酒店。
•可选择L型(可将浴巾挂在外面)和I型(还可用作推拉门)。

材质:不锈钢
兼容门厚度:6～12mm

品名:淋浴房门把手

| 商品番号 | 规格 | 表面处理/色调 |
|---|---|---|
| 610-901 | L型 | 拉丝 |
| 610-902 | I型 | |
| 610-901B | L型 | 黑色 |
| 610-902B | I型 | |
| 610901M | L型 | 镜面 |
| 610902M | I型 | |

配套螺丝:
M6×40 盘头小机钉 1个(L型),2个(I型)
M4×8 圆沉头小机钉 2个(L型),4个(I型)
平垫圈 6件(L型),4件(I型)
弹簧垫圈 1件(L型)
垫片 6件(L型),4件(I型)
防水聚管 3个(L型),2个(I型)

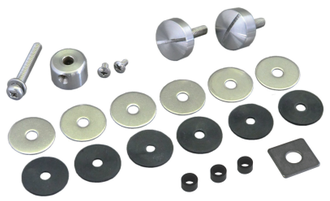

安装支架组

I型（镜面）

L型（拉丝）

L型（黑色）

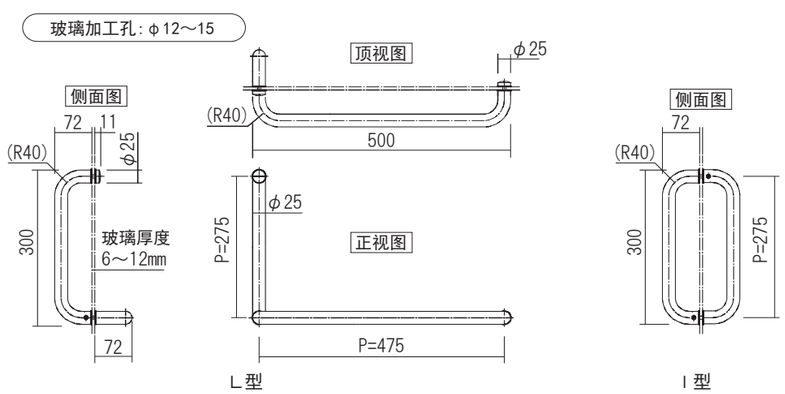


L型　　I型

## 墙钩子

5kg　OK

•可以悬挂大衣、夹克、围巾、钥匙等各种物品。
•不使用时,挂钩可以整齐存放。
•共有三种类型可供选择,以适应用途和室内装饰。

材质:〈安装底座〉铝
〈钩子〉锌合金压铸件
〈覆盖〉铝/合成树脂
表面处理/色调:
〈安装底座〉氧化铝膜处理银色
〈钩子〉镀铬
〈覆盖〉白色
负载能力:1个钩子5kg(49N)

品名:墙钩子

| 商品番号 | 规格 |
|---|---|
| 441001 | 2个钩子 |
| 441002 | 3个钩子 |
| 441003 | 4个钩子 |

配套螺丝:
〈2个钩子〉4×40 沉头自攻钉 4个
〈3个钩子〉4×40 沉头自攻钉 6个
〈4个钩子〉4×40 沉头自攻钉 8个

2个钩子

3个钩子

4个钩子

存放挂钩子时

使用钩子时

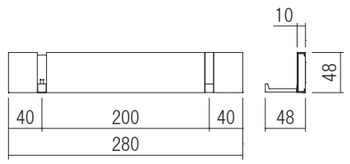


2个钩子

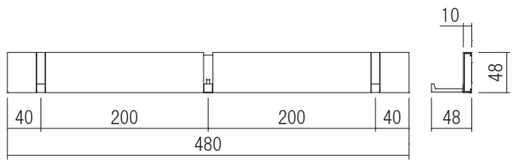


3个钩子

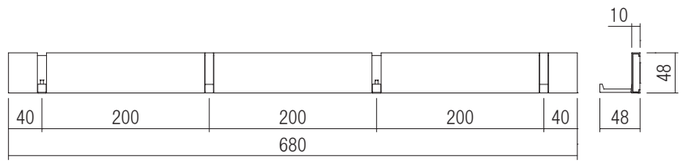


4个钩子