アウトセット引戸金物

30kg 耐荷重　掘込必要　簡単取付　受注生産

・開戸を取外した後の開口部等に、引戸を簡単に取付けることが出来ます。

耐荷重:30kg(294N)

品名:アウトセット引戸金物

品番	上レール (mm)	下レール (mm)	下レール 色調	価格(税込)
330-001	1,388	1,392	アンバー	¥12,100
330-002	1,570	1,574		¥12,100
330-003	1,628	1,632		¥12,100
330-001S	1,388	1,392	シルバー	¥12,100
330-002S	1,570	1,574		¥12,100
330-003S	1,628	1,632		¥12,100

セット内容:
上レール1本・下レール1本
KT調整戸車(下側用)2ヶ
扉側ガイド2ヶ
上ストッパー2ヶ・下ストッパー2ヶ

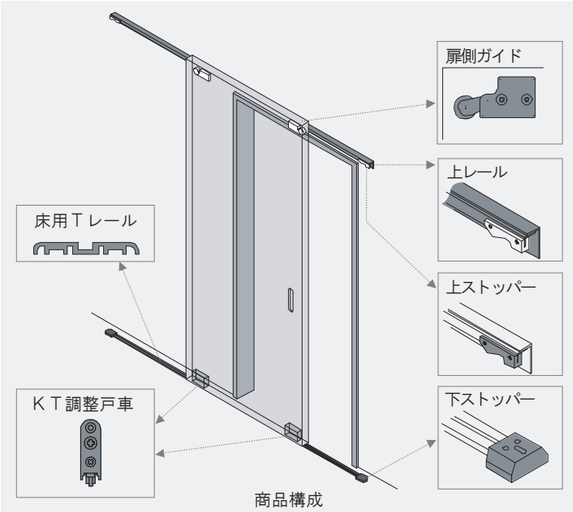

商品構成

上レール(アウトセット)

30kg 耐荷重　簡単取付

材質:アルミ
耐荷重:30kg(294N)

品名:上レール(アウトセット)

品番	長さ	仕上げ/色調	価格(税込)
330-051	1,388	ホワイト	¥4,950
330-052	1,570		¥4,950
330-053	1,628		¥4,950

同梱ねじ:3.5×30 皿タッピンねじ
(本数はレール長さによる)

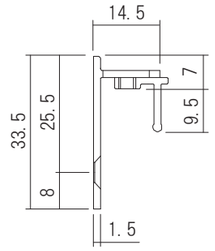

床用Tレール

30kg 耐荷重　簡単取付　受注生産

材質:アルミ
耐荷重:30kg(294N)

品名:床用Tレール

品番 アンバー	品番 シルバー	長さ	価格(税込)
330-054	330-057	1,392	¥1,870
330-055	330-058	1,574	¥1,870
330-056	330-059	1,632	¥1,870

同梱ねじ:2.7×16 皿木ねじ
(本数はレール長さによる)

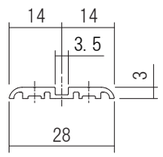

KT調整戸車

30kg 耐荷重　掘込必要　簡単取付

材質:合成樹脂・スチール
耐荷重:30kg(294N)
調整範囲:上下±3mm・左右±2mm

品名:KT調整戸車(下側用)

品番	仕上げ/色調	価格(税込)
301-342-2	アンバー	¥2,200

※2ヶの定価
同梱ねじ:4×30 皿タッピンねじ 1本

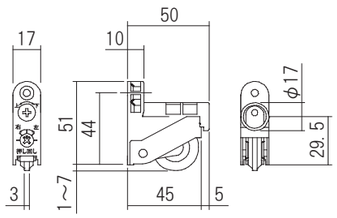

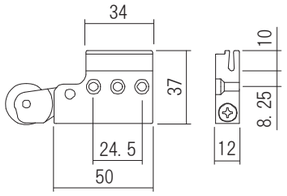

扉側ガイド

簡単取付

材質:合成樹脂

品名:扉側ガイド

品番	仕上げ/色調	価格(税込)
330-060	ホワイト	¥1,650

※2ヶの定価
同梱ねじ:4×25 皿タッピンねじ 6本

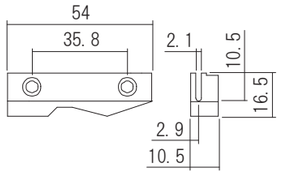

上ストッパー

簡単取付

材質:合成樹脂

品名:上ストッパー

品番	仕上げ/色調	価格(税込)
330-061	ホワイト	¥1,100

※2ヶの定価
同梱ねじ:M4×10 皿小ねじ 4本

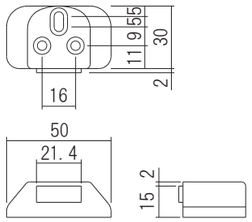

アウトセット用下ストッパー

簡単取付

材質:合成樹脂

品名:アウトセット用下ストッパー

品番	仕上げ/色調	価格(税込)
330-064	ブラック	¥1,320

※2ヶの定価
同梱ねじ:4×30 皿タッピンねじ 6本

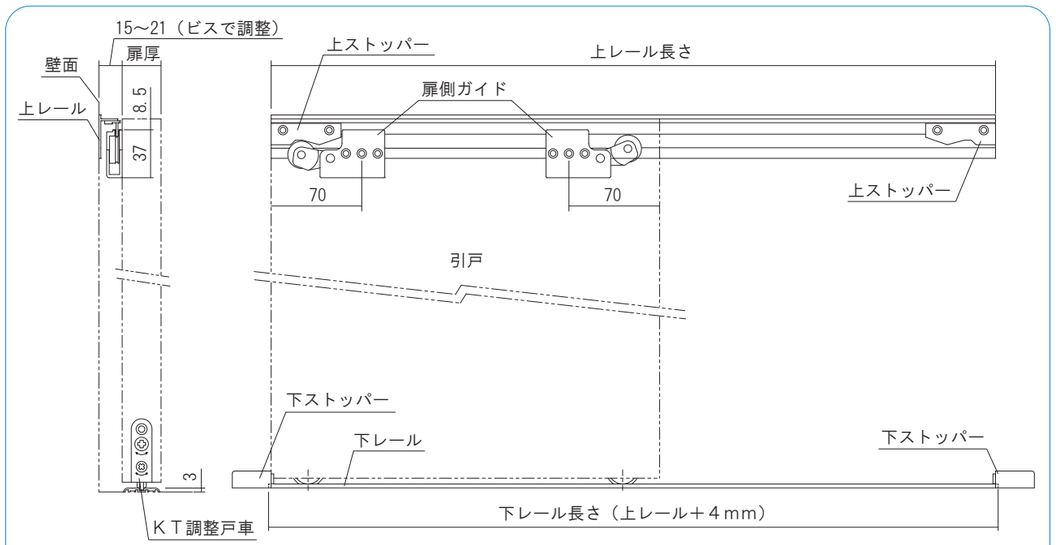

収まり図