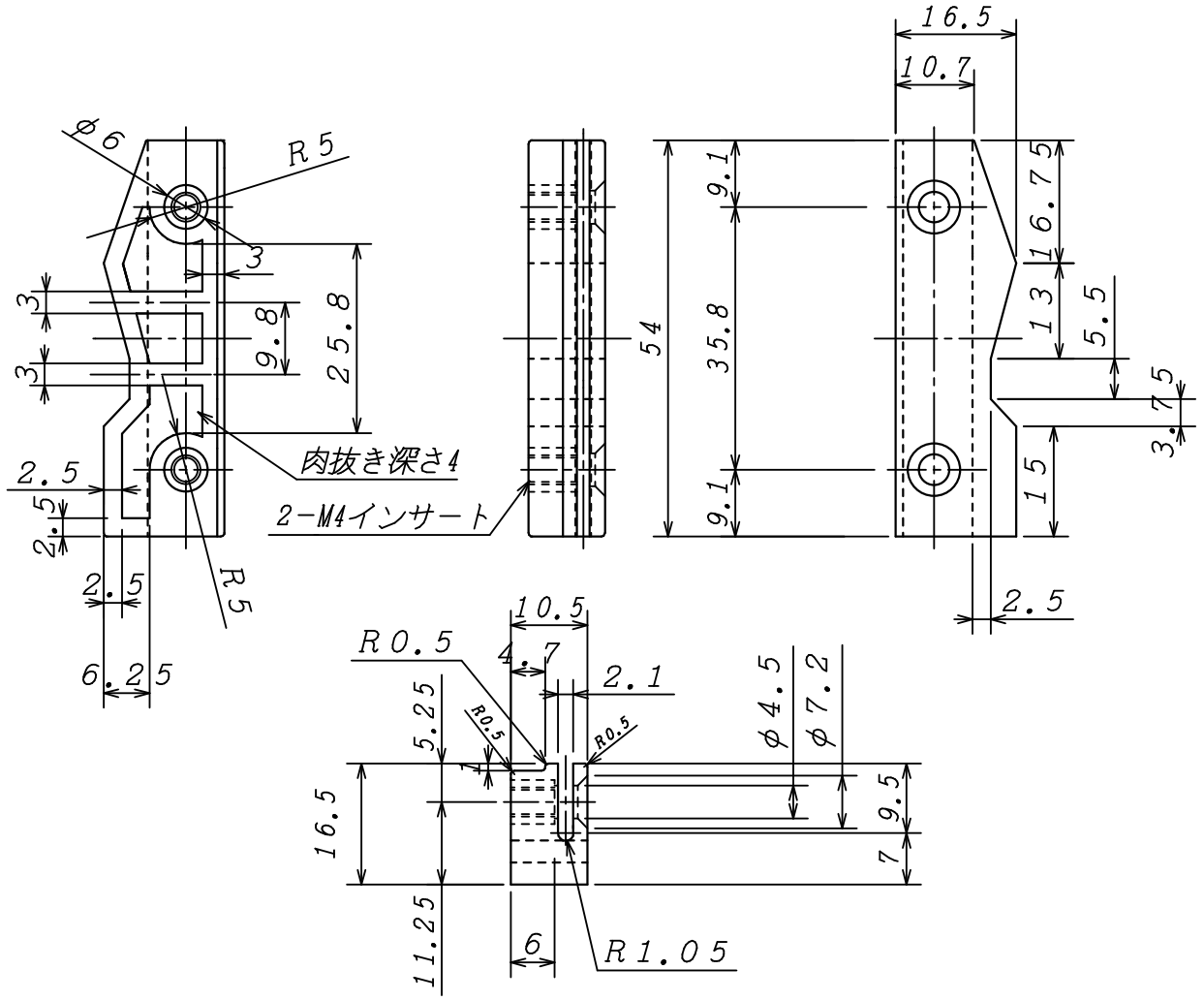

R,L有り
本図はLを示す

DATE			TITLE	PT.NO	SCALE
'00/11/24			アウトセット引戸金物	330-061	1/1
APPD.	CHKD.	DWN.		PT.NAME 上ストッパー	
久力 '00.11.24	堀内 '00.11.24	田口 '00.11.24	PROJECTION Kuriki Manufacturer Co., Ltd.	KURIKI WORKS DWG. NO. K4-000288	REV.