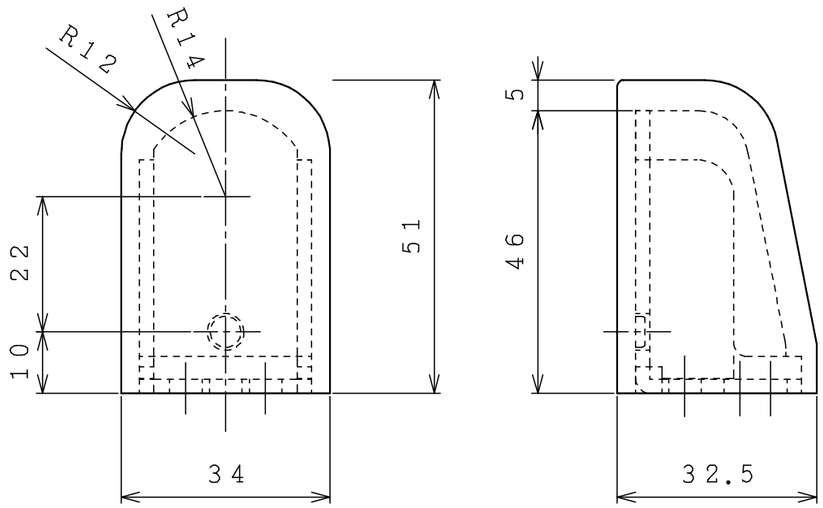

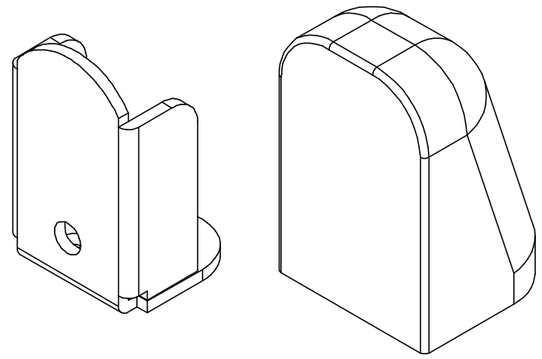

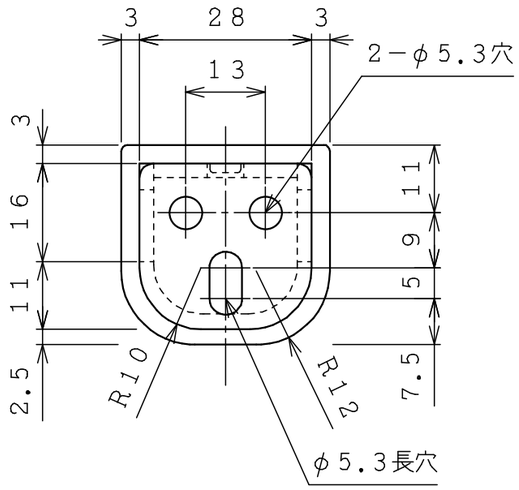

DATE ´10/12/22			TITLE アウトセット用上部戸当り	PT.NO 330−065	SCALE 1/1
APPD. 堀内 ´11.07.28	CHKD. 田口 ´11.07.28	DWN. 小見 ´11.07.28	PROJECTION	PT.NAME 組立図	
			KURIKI Kuriki Manufacture Co.,Ltd	KURIKI WORKS DWG. NO. K3-001211	REV.